INSTALLATION INSTRUCTION

ІНСТРУКЦІЯ З МОНТАЖУ ІНФРАСТРУКТУРНИХ СВІТИЛЬНИКІВ

Телефон: +38 (044) 228-01-08 Сайт: https://miko.ua Email: info@promiko.com.ua

URBANO LED.....2

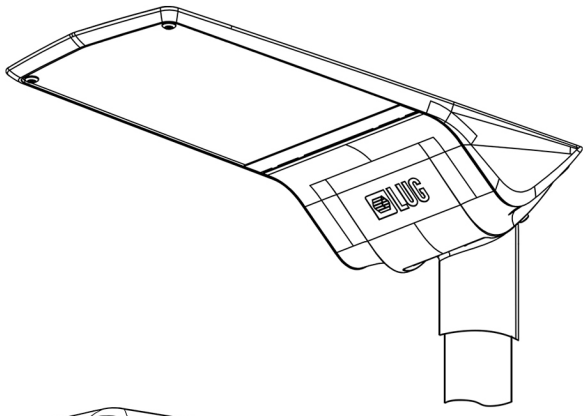

URBINO LED.....5

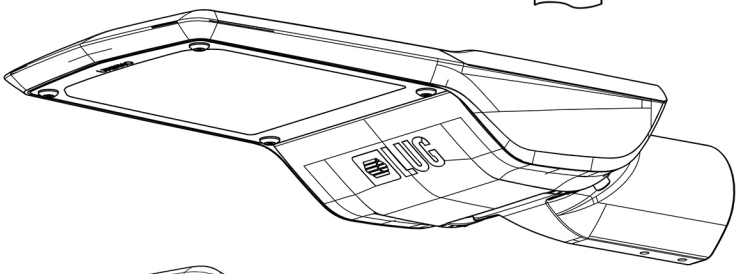

URBINI LED.....9

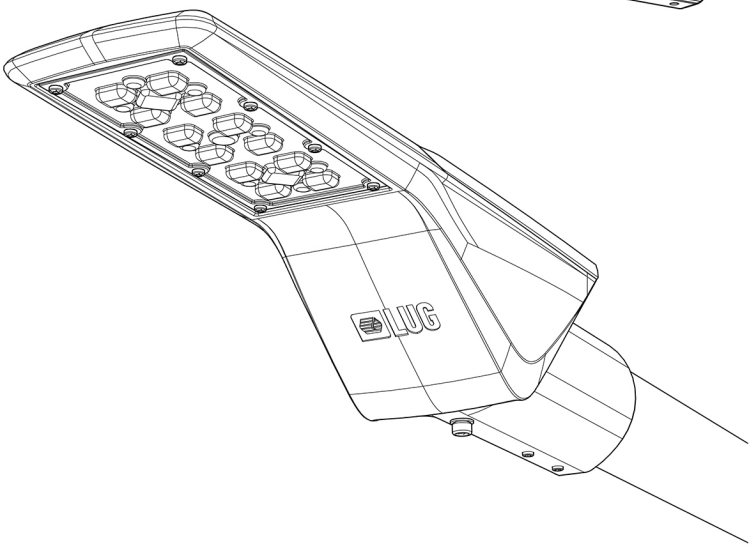

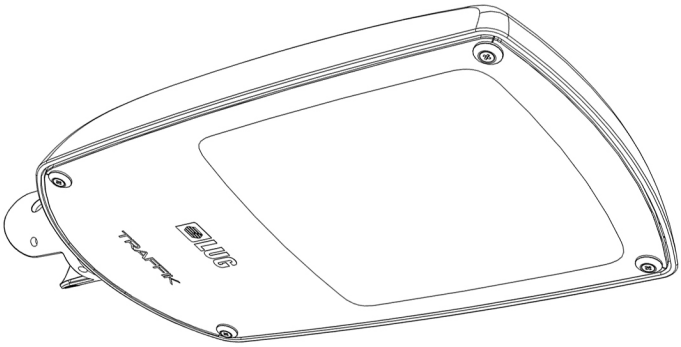

TRAFFIK LED.....13

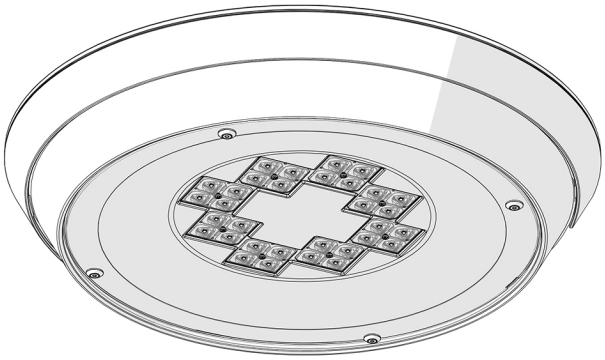

ARTERA LED.....17

INSTALLATION INSTRUCTION

Version 11/2019/012

URBANO LED

INSTRUKCJA MONTAŻU | ИНСТРУКЦИЯ ПО МОНТЖАУ | MONTAGEANLEITUNG | INSTRUCTIONS DE MONTAGE | NÁVOD K MONTÁZI | SZERELÉSI UTASÍTÁSOK MONTERINGSVEJLEDNING | INSTRUÇÕES DE MONTAGEM | MONTERINGSVEJLEDNING | INSTRUCCIONES DE MONTAJE | KOKOONPANO - JA KIINNITYSOHJEET MONTAGE INSTRUKTIE | INSTRUZIONI DI MONTAGGIO | ІНСТРУКЦІЯ З МОНТАЖУ | ІНСТРУКЦІЯ МОНТАЖУ | MONTAJ YÖNERGESI | تعليمات التركيب

PL MONTAŻU POWINNA DOKONAĆ OSOBA POSIADAJĄCA ODPOWIEDNIE UPRAWNIENIA.

GB INSTALLATION MUST BE PERFORMED BY AN AUTHORIZED TECHNICIAN.

FR LA MONTAGE DOIT FAIRE UNE PERSONNE QUI POSSEDER LES EXPERIENCES COMPETENTES.

BR/PT A INSTALAÇÃO TEM QUE SER FEITA POR UM TÉCNICO AUTORIZADO.

RU МОНТАЖ НУЖЕН БЫТЬ СОВЕРШЕН ЧЕРЕЗ ЛИЦО ИМЕЮЩЕ СООТВЕТСТВЕННЫЕ ПРАВА.

DE DIE MONTAGE MUSS VON EINER PERSON MIT ERFORDERLICHEN KENNTNISSEN DURCHGEFÜHRT WERDEN.

UA МОНТАЖ МАЄ ВИКОНУВАТИ КОМПЕТЕНТНИЙ СПЕЦІАЛІСТ

عر يجب أن يتم التركيب من قبل فني معتمد

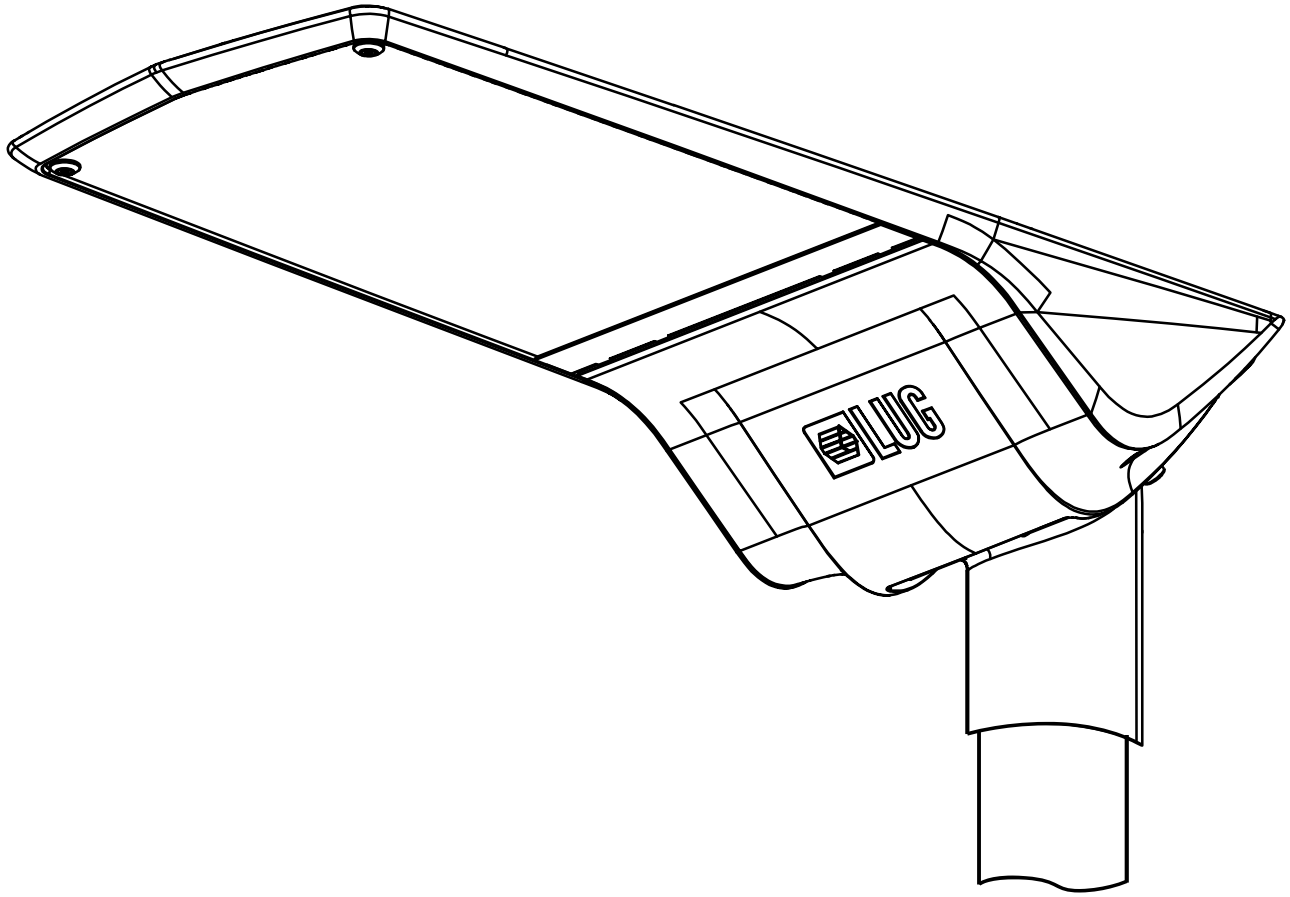

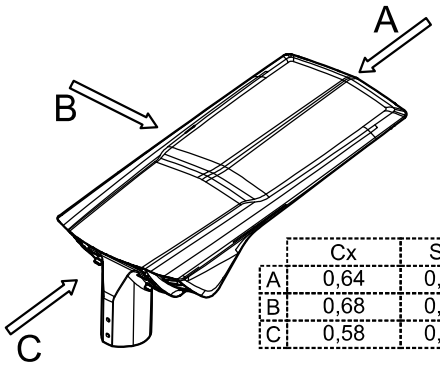

	Cx	S [m²]
A	0,64	0,0439
B	0,68	0,0486
C	0,58	0,0439

ZALECANA WYSOKOŚĆ MONTAŻU: 7÷14 m
RECOMMENDED MOUNTING HEIGHT: 7÷14 m
Рекомендована висота монтажу: 7÷14 м
ارتفاع التركيب الموصى به :7÷14 متر

WAGA OPRAWY: 11 kg
LUMINAIRE WEIGHT: 11 kg
Вага світильника: 11 кг
وزن وحدة الانارة :11كجم

KLOSZ: SZYBA HARTOWANA, ROZPADAJĄCA SIĘ NA MAŁE KAWAŁKI - MINIMALNE IK SZYBY - IK08
DIFFUSER: TEMPERED GLASS, BROKES INTO SMALL PIECES - MINIMAL DIFFUSER IK - IK08
Дифузор: гартоване скло, розбивається на дрібні шматочки - мінімальний IK дифузора - IK08.
الحد الادنى IKللناشر:IK08الناشر : زجاج مُقَسَّى , يتكسر الى قطع صغيرة

OPRAWA OŚWIETLENIOWA ZE ŹRÓDŁEM NIEWYMIENIALNYM DLA UŻYTKOWNIKA
LUMIANIRE WITH NON-USER REPLECABLE LIGHT SOURCE
ДЖЕРЕЛО СВІТЛА У СВІТИЛЬНИКУ НЕ МОЖЕ БУТИ ЗАМІНЕНО КОРИСТУВАЧЕМ
وحدة انارة مع مصدر ضوء قابل للاستبدال من غير المستخدم

CE | 220-240 V 50/60 Hz | IP 66 | LED

INSTRUCTION INDEX IA-0686

Телефон: +38 (044) 228-01-08 Сайт: https://miko.ua Email: info@promiko.com.ua

SPOSOBY MONTAŻU | INSTALLATION POSITIONS | DIFFÉRENTES POSSIBILITÉS DE MONTAGE | مواقع التركيب
POSIÇÕES DE MONTAGEM | СПОСОБЫ МОНТАЖА | ANWENDUNGSBEREICH | УСТАНОВЧІ ПОЛОЖЕННЯ

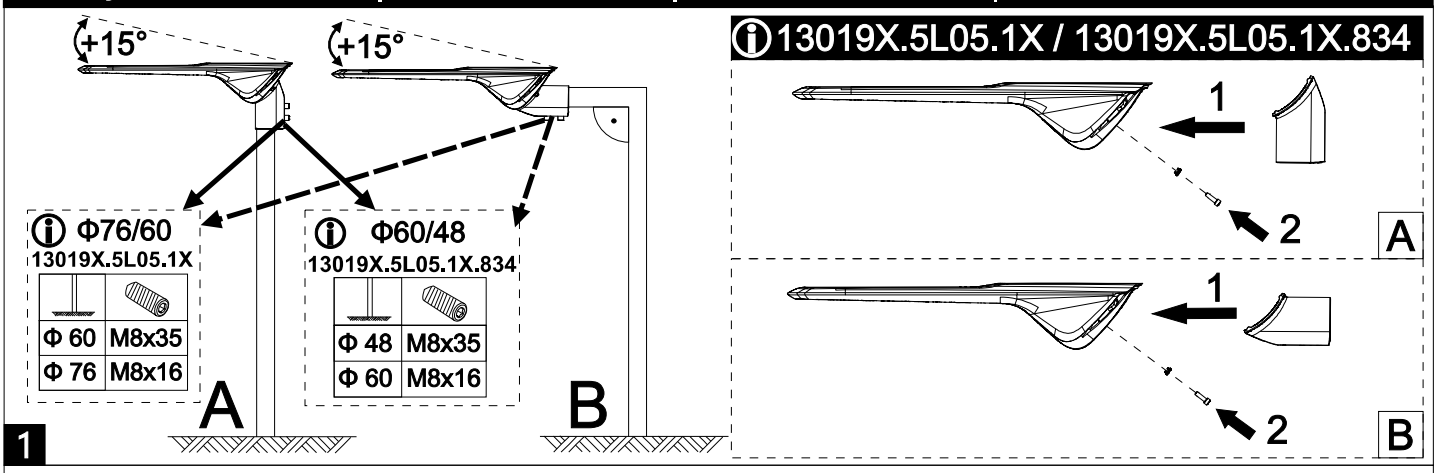

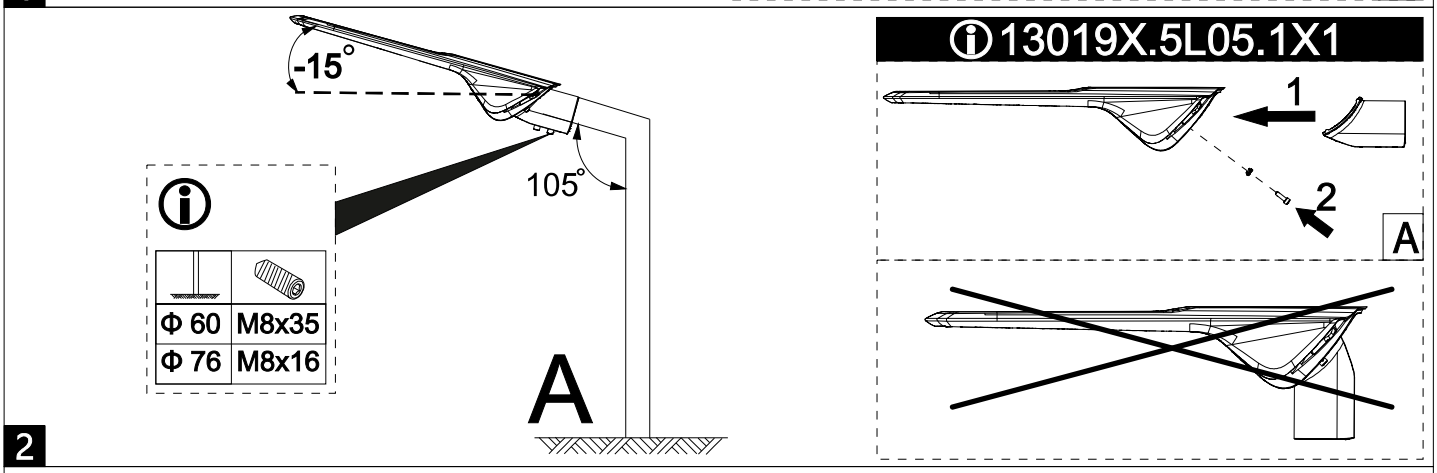

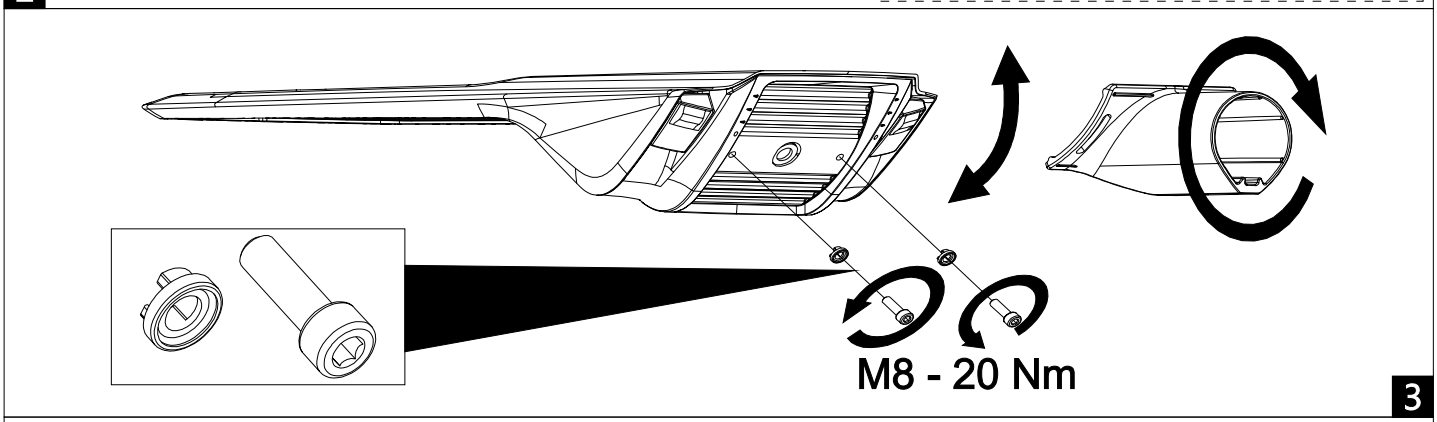

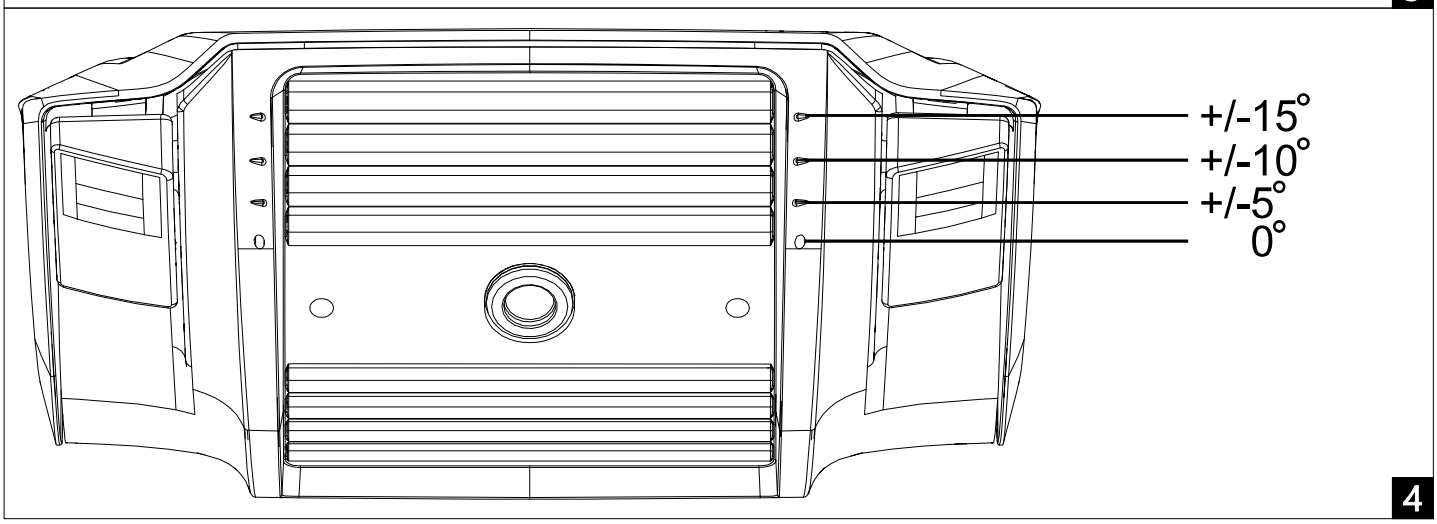

MONTAŻ | MONTAGE | MONTAGE
MONTAGEM | УСТАНОВКА | MONTAGE

التثبيت

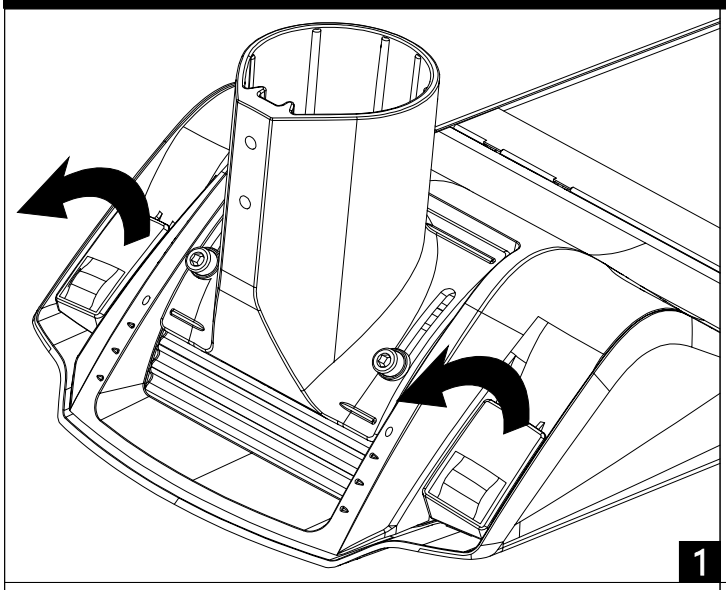

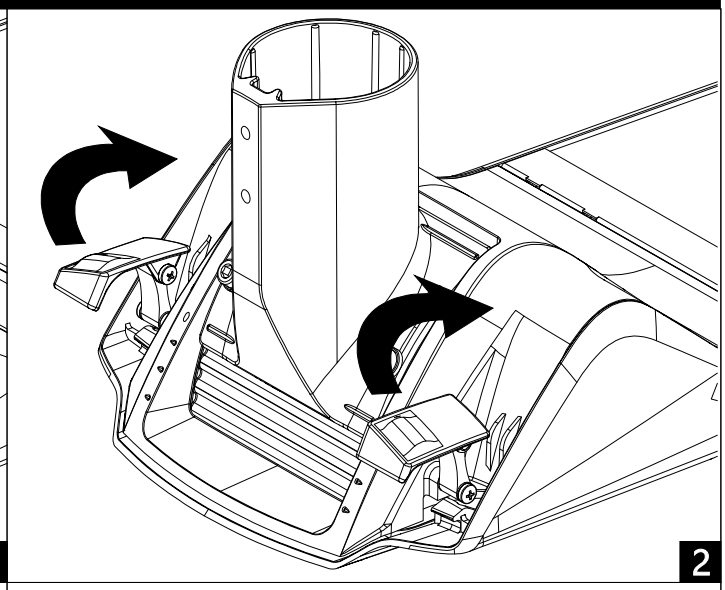

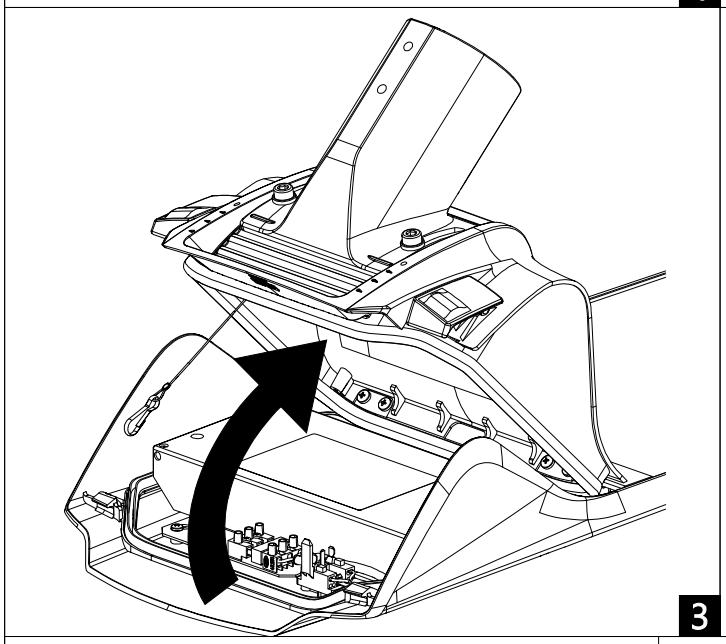

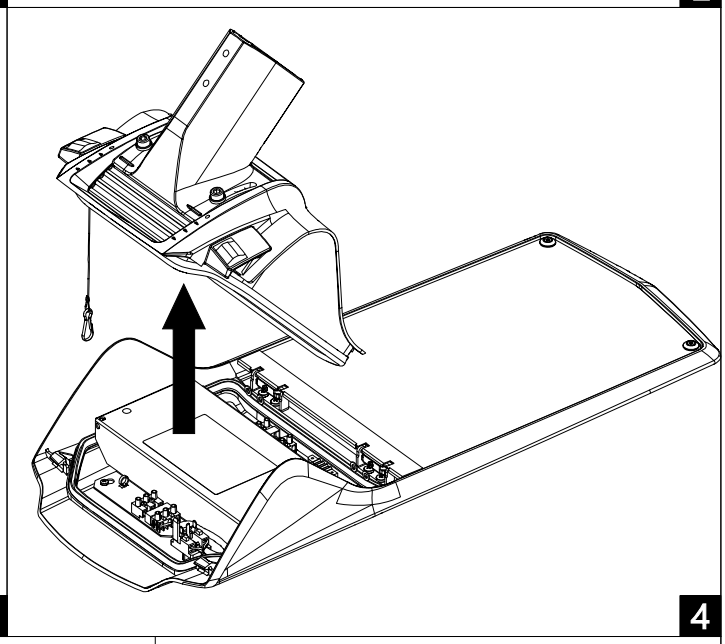

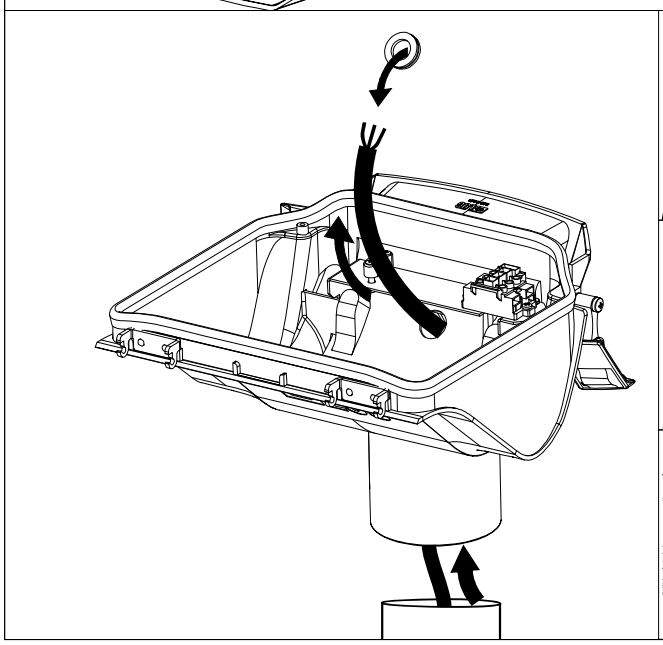

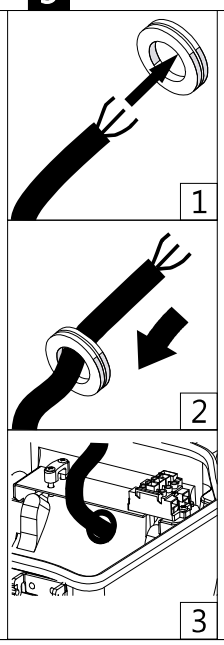

W ZESTAWIE
INCLUDED
включено
مشمول

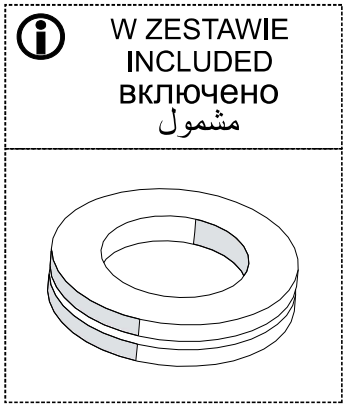

5

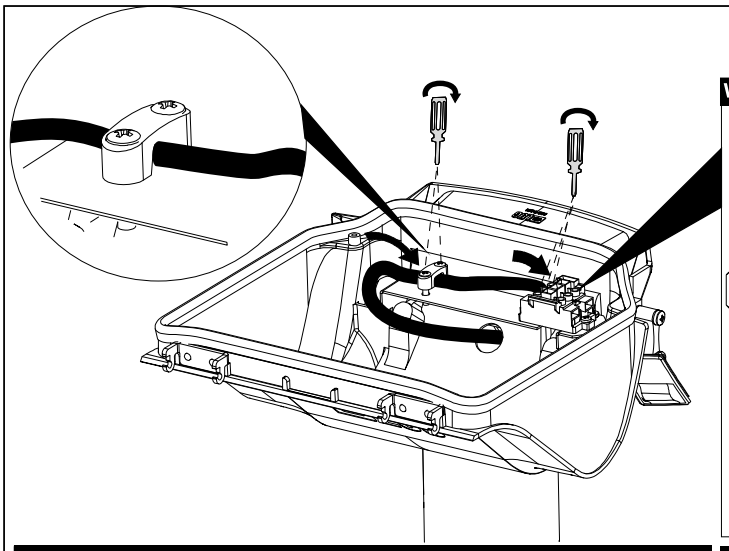

WERSJA ON-OFF | ON-OFF VERSION | ON-OFF ВЕРСІЯ | النسخة الأساسية

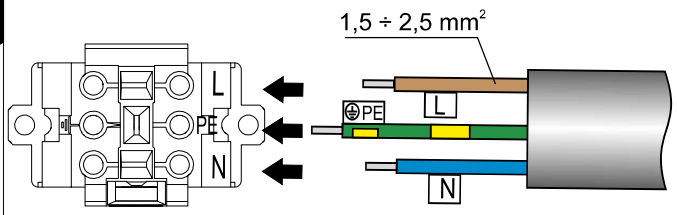

L - BRĄZOWY / BROWN / Коричневий / بني
N - NIEBIESKI / BLUE / Синій / أزرق
PE - ŻÓŁTO-ZIELONY / YELLOW-GREEN / Жовто-зелений / أخضر - أصفر

WERSJA 1-10V | 1-10V VERSION | 1-10V ВЕРСІЯ | فولت نسخة

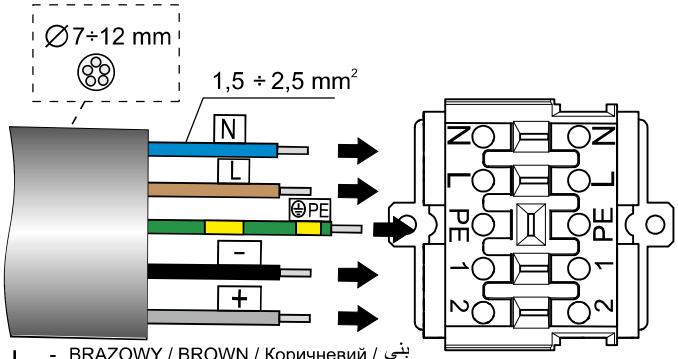

L - BRĄZOWY / BROWN / Коричневий / بني
N - NIEBIESKI / BLUE / Синій / أزرق
\- - CZARNY / BLACK / Чорний / أسود
\+ - SZARY / GRAY / Сірий / رمادي
PE - ŻÓŁTO-ZIELONY / YELLOW-GREEN / Жовто-зелений / أخضر - أصفر

WERSJA DALI | DALI VERSION | DALI ВЕРСІЯ | نسخة دالي

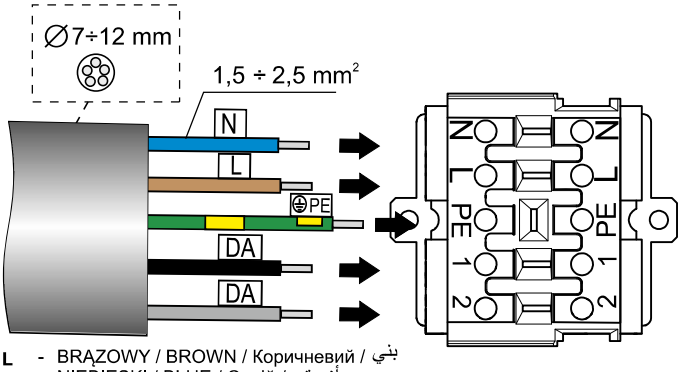

L - BRĄZOWY / BROWN / Коричневий / بني
N - NIEBIESKI / BLUE / Синій / أزرق
DA - CZARNY / BLACK / Чорний / أسود
DA - SZARY / GRAY / Сірий / رمادي
PE - ŻÓŁTO-ZIELONY / YELLOW-GREEN / Жовто-зелений / أخضر - أصفر

7

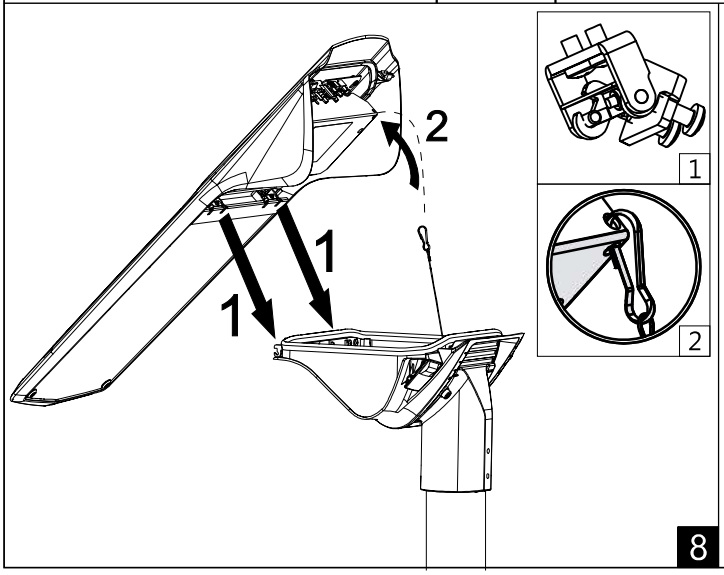

8

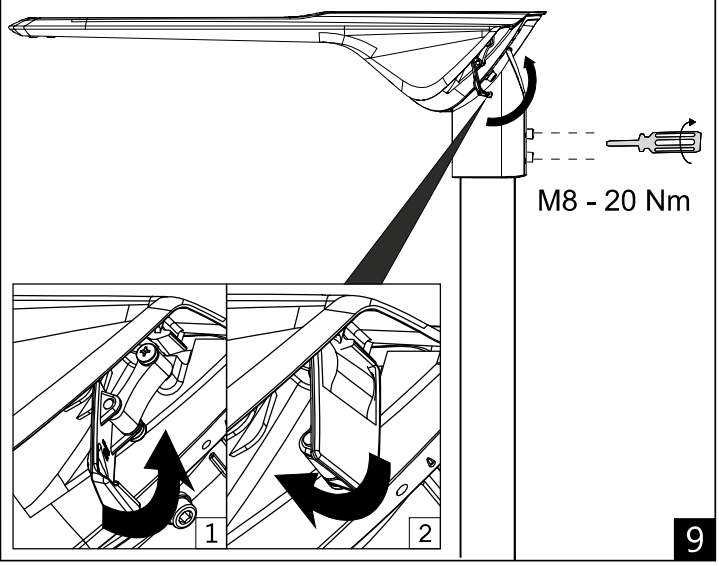

9

LUG Light Factory Sp. z o.o.
65-127 Zielona Góra, ul. Gorzowska 11
e-mail: handlowy@lug.pl
tel. +48 68 411 72 68 | 69 | 70 | 71 | 79 |
fax +48 68 411 72 88 | 89

INFORMACJA KGO
W sprawie odbioru zużytych opraw prosimy kontaktować się z Organizacją Odzysku Sprzętu Elektrycznego i Elektronicznego
BIOSYSTEM ELEKTRORECYCLING S.A.
30-556 Kraków ul.Wodna 4
tel. 012 29 666 25
KRS 0000256584
nr WEE E0000628S
www.bioelektro.pl, www.biosystem.pl
Biuro@bioelektro.pl

Firma LUG zastrzega sobie prawo do wprowadzania zmian konstrukcyjnych

INSTALLATION INSTRUCTION

Version 11/2019/017

URBINO LED

INSTRUKCJA MONTAŻU | ИНСТРУКЦИЯ ПО МОНТЖАУ | MONTAGEANLEITUNG | INSTRUCTIONS DE MONTAGE | NÁVOD K MONTÁZI | SZERELÉSI UTASÍTÁSOK
MONTERINGSVEJLEDNING | INSTRUÇÕES DE MONTAGEM | MONTERINGSVEJLEDNING | INSTRUCCIONES DE MONTAJE | KOKOONPANO - JA KIINNITYSOHJEET
MONTAGE INSTRUKTIE | INSTRUZIONI DI MONTAGGIO | ІНСТРУКЦІЯ З МОНТАЖУ | ІНСТРУКЦІЯ МОНТАЖУ | MONTAJ YÖNERGESI | تعليمات التركيب

(PL) MONTAŻU POWINNA DOKONAĆ OSOBA POSIADAJĄCA ODPOWIEDNIE UPRAWNIENIA.

(GB) INSTALLATION MUST BE PERFORMED BY AN AUTHORIZED TECHNICIAN.

(FR) LA MONTAGE DOIT FAIRE UNE PERSONNE QUI POSSEDER LES EXPERIENCES COMPETENTES.

(BR/PT) A INSTALAÇÃO TEM QUE SER FEITA POR UM TÉCNICO AUTORIZADO.

(RU) МОНТАЖ НУЖЕН БЫТЬ СОВЕРШЕН ЧЕРЕЗ ЛИЦО ИМЕЮЩЕ СООТВЕТСТВЕННЫЕ ПРАВА.

(DE) DIE MONTAGE MUSS VON EINER PERSON MIT ERFORDERLICHEN KENNTNISSEN DURCHGEFÜHRT WERDEN.

(UA) МОНТАЖ МАЄ ВИКОНУВАТИ КОМПЕТЕНТНИЙ СПЕЦІАЛІСТ

(ES) LA INSTALACIÓN DEBE SER REALIZADA POR UN TECNICO AUTORIZADO

(عر) من قبل فني معتمد يجب أن يتم التركيب

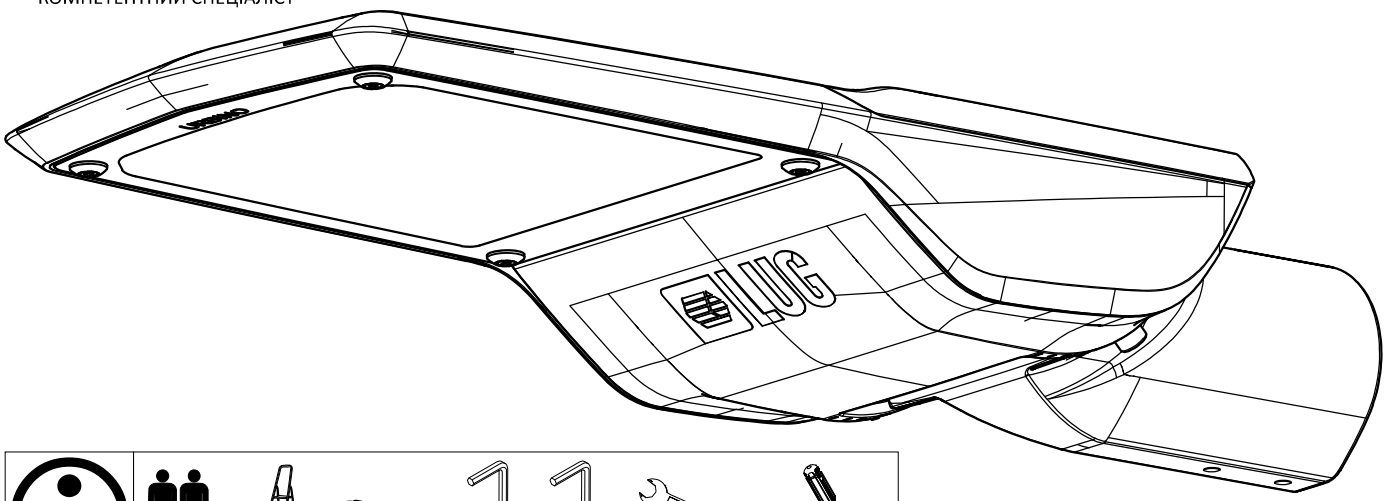

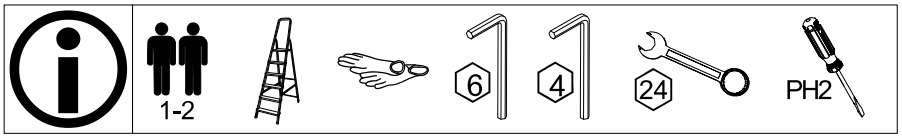

WYMIARY | DIMENSIONS | DIMENSIONS | DIMENSIONES | РАЗМЕРЫ | ABMESSUNGEN |ВИМІРИ | المقاسات

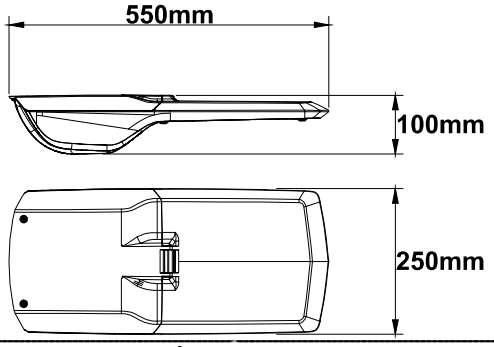

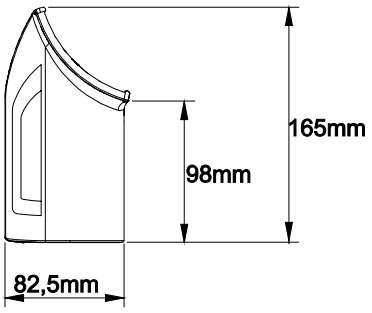

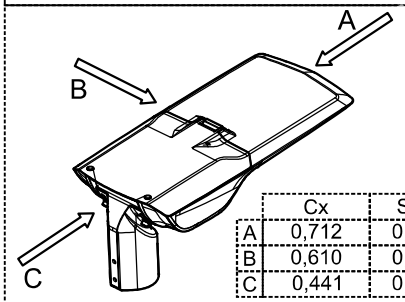

	Cx	S [m²]
A	0,712	0,0295
B	0,610	0,0396
C	0,441	0,0295

ZALECANA WYSOKOŚĆ MONTAŻU: 4÷8 m
RECOMMENDED MOUNTING HEIGHT: 4÷8 m
Рекомендована висота монтажу: 4÷8 м
ارتفاع التركيب الموصى به :8÷4 متر

WAGA OPRAWY: 6,8 kg
LUMINAIRE WEIGHT: 6,8 kg
Вага світильника: 6,8 кг
وزن وحدة الانارة :6,8كجم

KLOSZ: SZYBA HARTOWANA, ROZPADAJĄCA SIĘ NA MAŁE KAWAŁKI - MINIMALNE IK SZYBY - IK08
DIFFUSER: TEMPERED GLASS, BROKES INTO SMALL PIECES - MINIMAL DIFFUSER IK - IK08
Дифузор: гартоване скло, розбивається на дрібні шматочки - мінімальний IK дифузора - IK08.
الحد الادنى IKللناشر:IK08للناشر : زجاج مُقَسَّى , يتكسر الى قطع صغيرة

OPRAWA OŚWIETLENIOWA ZE ŹRÓDŁEM NIEWYMIENIALNYM DLA UŻYTKOWNIKA
LUMIANIRE WITH NON-USER REPLECABLE LIGHT SOURCE
ДЖЕРЕЛО СВІТЛА У СВІТИЛЬНИКУ НЕ МОЖЕ БУТИ ЗАМІНЕНО КОРИСТУВАЧЕМ
وحدة انارة مع مصدر ضوء قابل للاستبدال من غير المستخدم

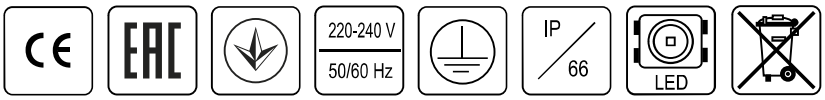

INSTRUCTION INDEX IA-0894

SPOSOBY MONTAŻU | INSTALLATION POSITIONS | DIFFÉRENTES POSSIBILITÉS DE MONTAGE | POSIÇÕES DE MONTAGEM
СПОСОБЫ МОНТАЖА | ANWENDUNGSBEREICH | УСТАНОВЧІ ПОЛОЖЕННЯ | POSICIONES DE INSTALACIÓN | مواقع التركيب

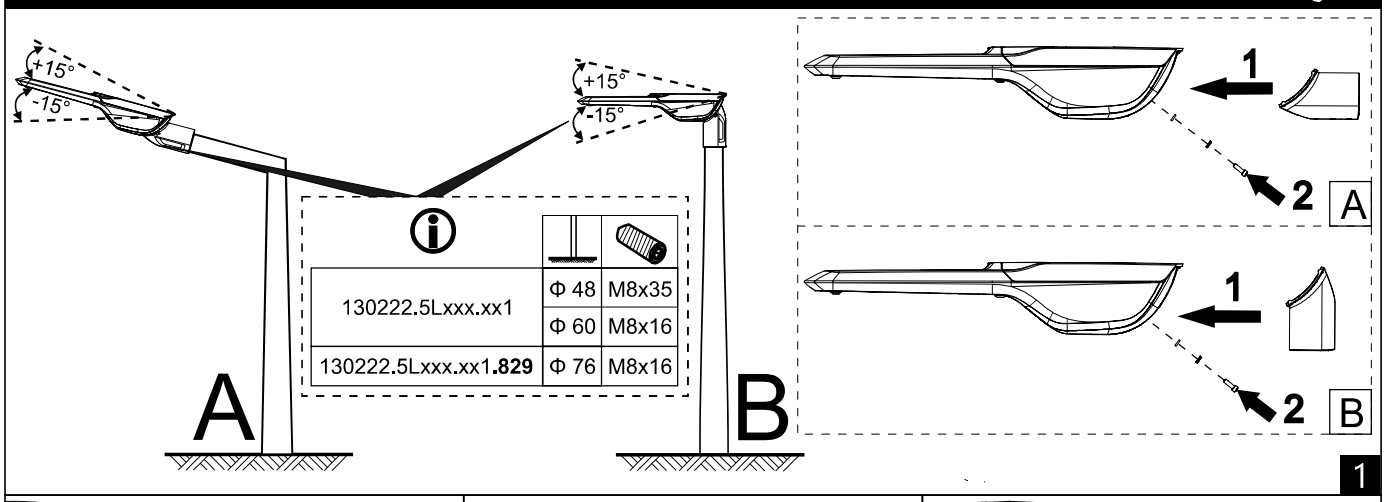

130222.5Lxxx.xx1	Φ 48	M8x35
	Φ 60	M8x16
130222.5Lxxx.xx1.**829**	Φ 76	M8x16

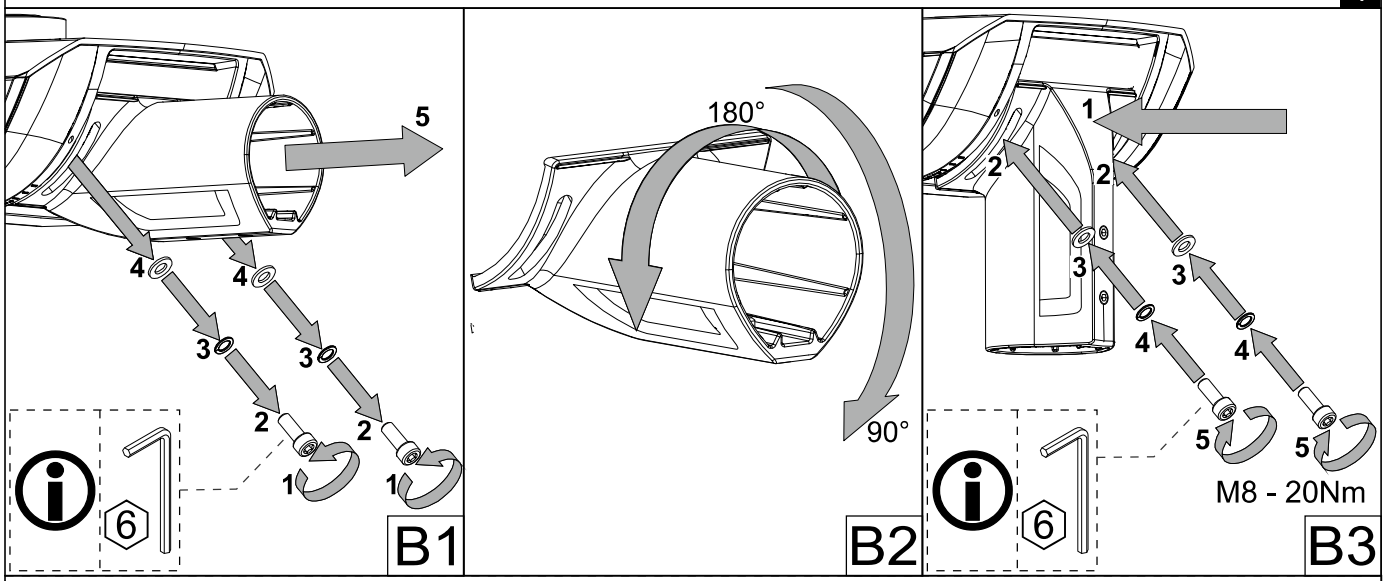

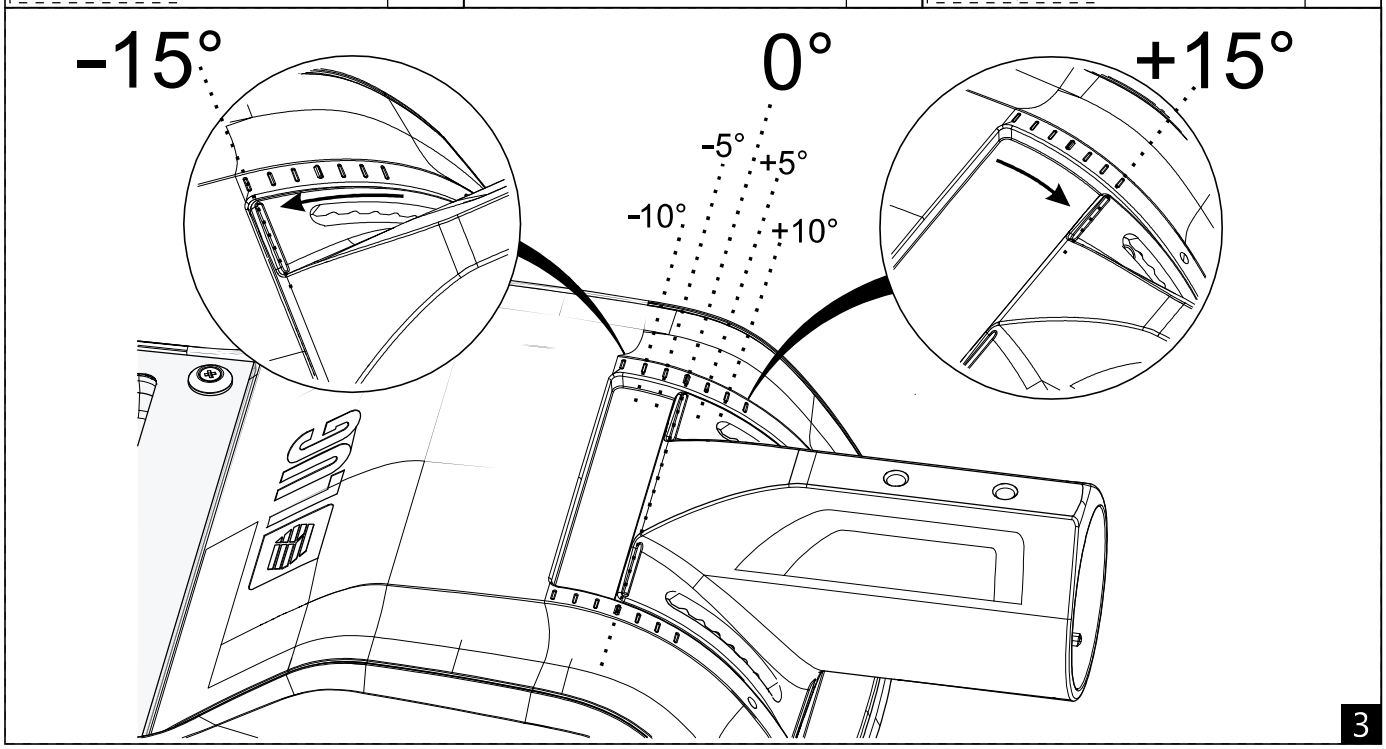

MONTAŻ | MONTAGE | MONTAGE | MONTAJE | MONTAGEM | МОНТАЖ | MONTAGE | МОНТАЖ | التثبيت

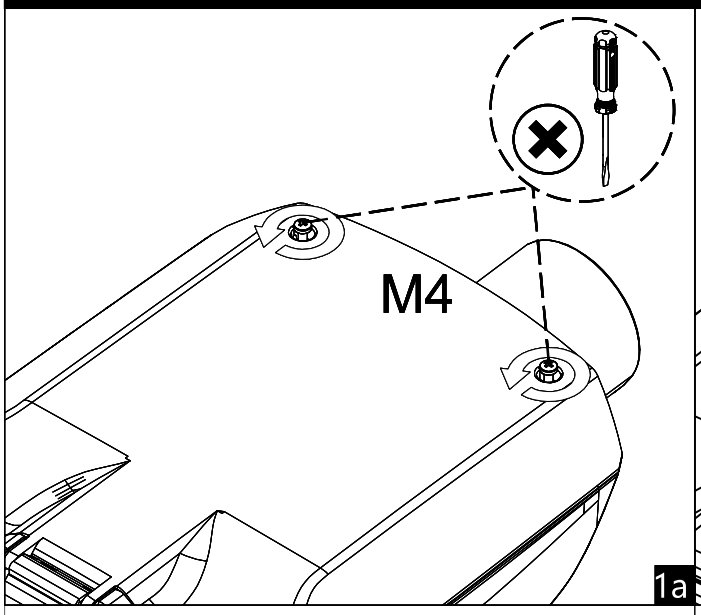

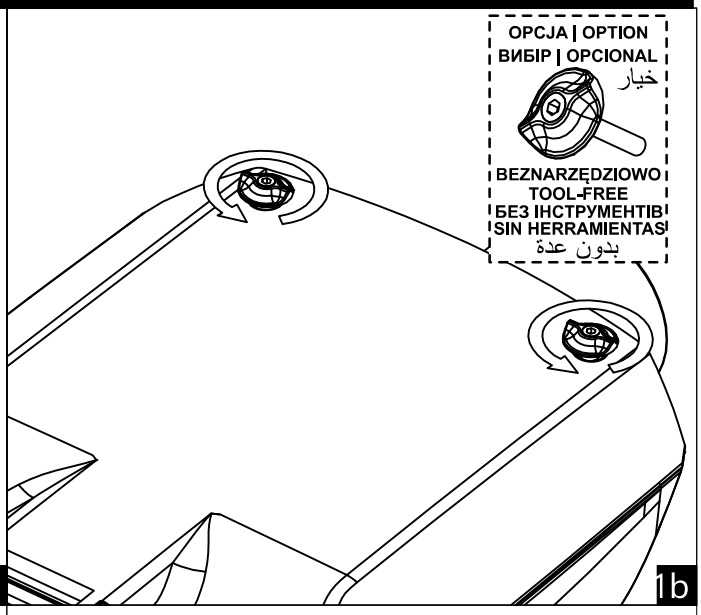

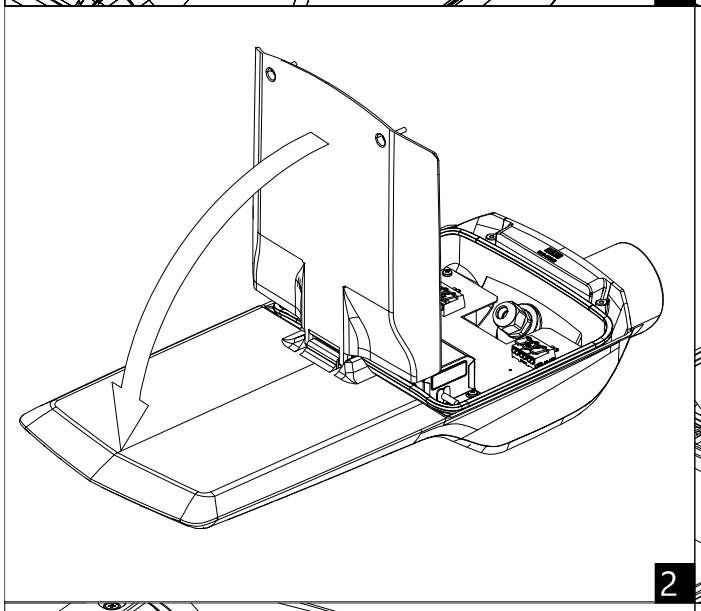

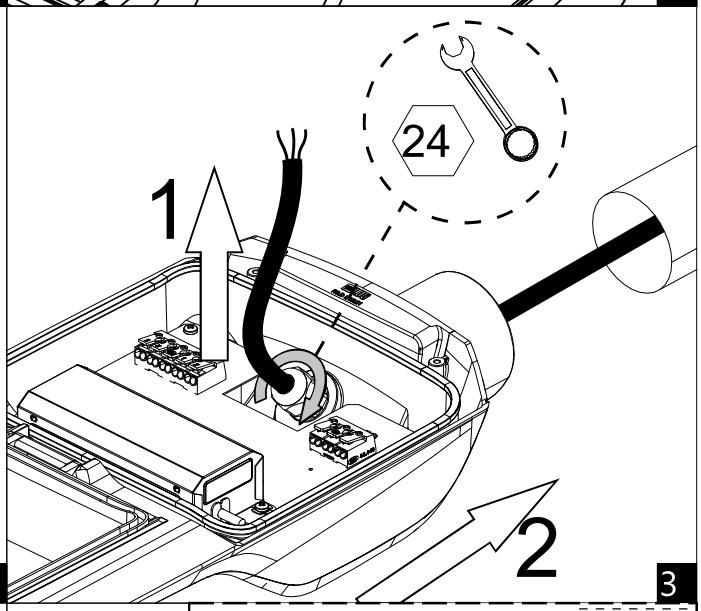

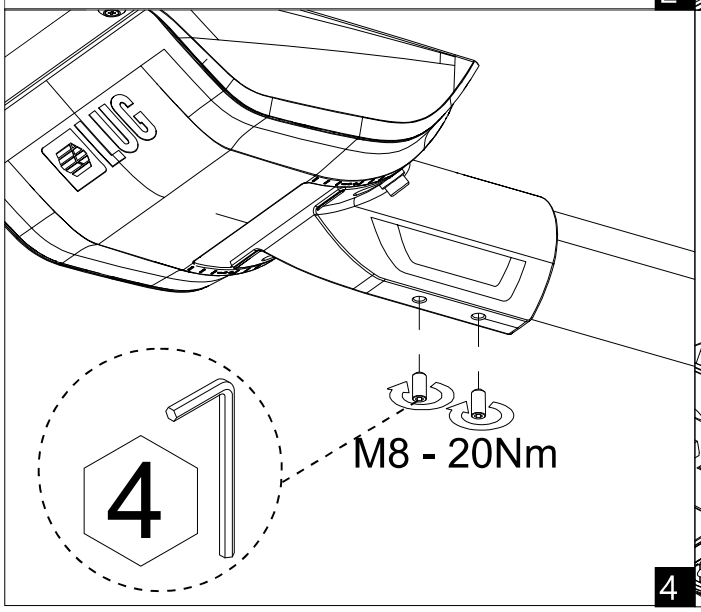

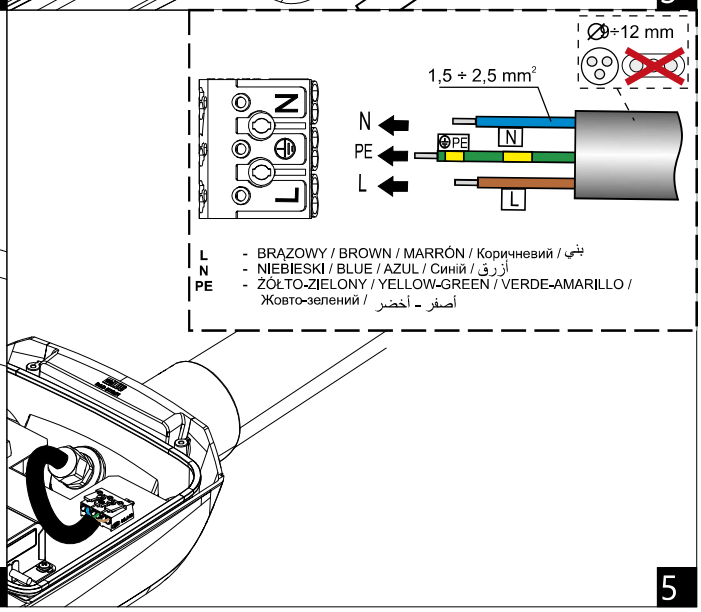

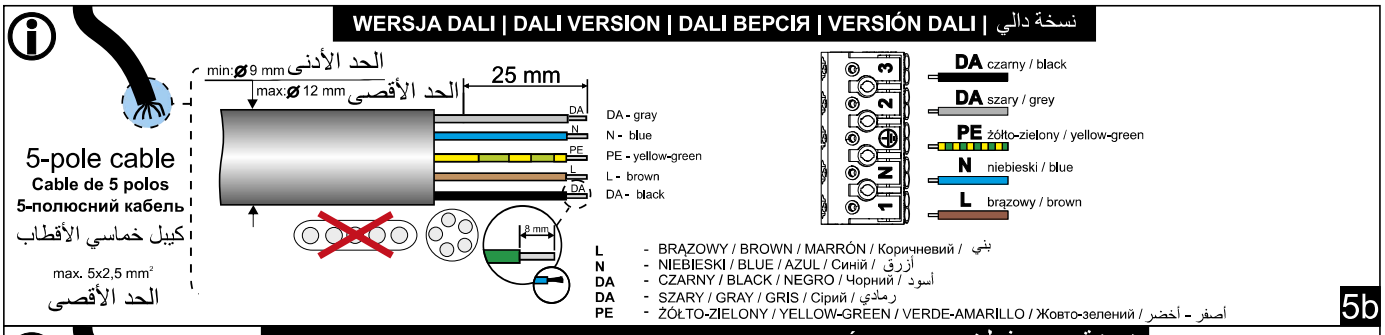

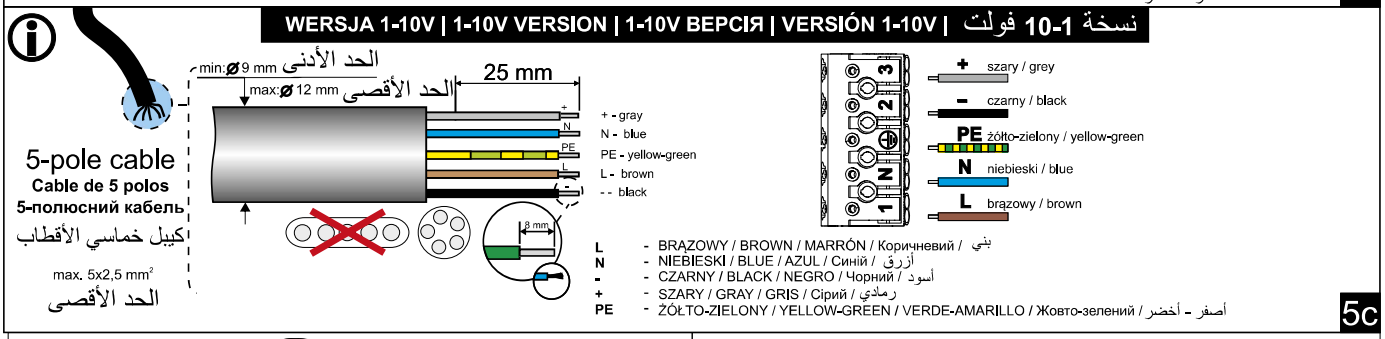

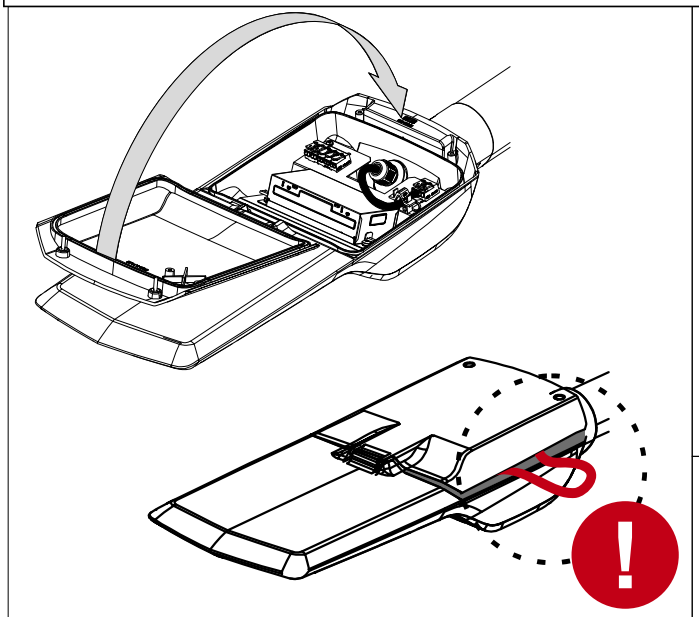

Podczas zamykania oprawy należy zwrócić szczególną uwagę, aby nie przytrzasnąć kabli lub innych elementów znajdujących się wewnątrz oprawy lub przedmiotów zewnętrznych, np. gałęzi.

Al cerrar la luminaria, tenga cuidado de no aplastar los cables u otros elementos del interior de la luminaria u objetos externos, por ejemplo, ramas de arboles.

When closing the cover of the luminaire, pay special attention not to pinch wires or other elements inside the luminaire or external objects, for example branches.

6

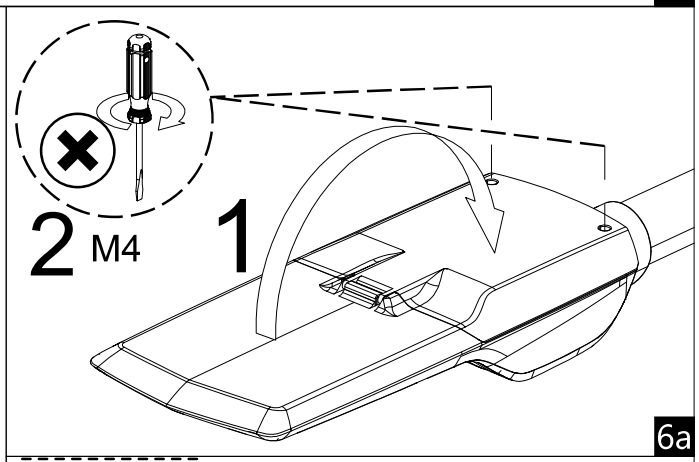

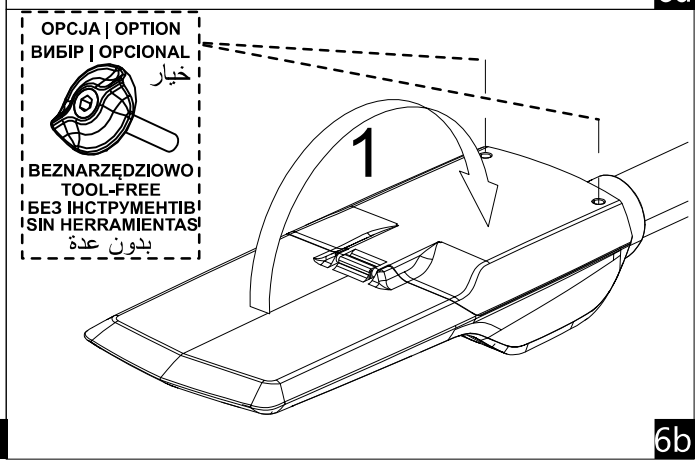

LUG Light Factory Sp. z o.o.
65-127 Zielona Góra, ul. Gorzowska 11
e-mail: handlowy@lug.pl
tel. +48 68 411 72 68 | 69 | 70 | 71 | 79 |
fax +48 68 411 72 88 | 89

INFORMACJA KGO
W sprawie odbioru zużytych opraw prosimy kontaktować się z Organizacją Odzysku Sprzętu Elektrycznego i Elektronicznego
BIOSYSTEM ELEKTRORECYCLING S.A.
30-556 Kraków ul.Wodna 4
tel. 012 29 666 25
KRS 0000256584
nr WEE E0000628S
www.bioelektro.pl, www.biosystem.pl
Biuro@bioelektro.pl

Firma LUG zastrzega sobie prawo do wprowadzania zmian konstrukcyjnych

INSTALLATION INSTRUCTION

Version 02/2017/002

URBINI LED

INSTRUKCJA MONTAŻU | ИНСТРУКЦИЯ ПО МОНТЖАУ | MONTAGEANLEITUNG | INSTRUCTIONS DE MONTAGE | NÁVOD K MONTÁZI | SZERELÉSI UTASÍTÁSOK
MONTERINGSVEJLEDNING | INSTRUÇÕES DE MONTAGEM | MONTERINGSVEJLEDNING | INSTRUCCIONES DE MONTAJE | KOKOONPANO - JA KIINNITYSOHJEET
MONTAGE INSTRUKTIE | INSTRUZIONI DI MONTAGGIO | ІНСТРУКЦІЯ З МОНТАЖУ | MONTAJ YÖNERGESI

(PL) MONTAŻU POWINNA DOKONAĆ OSOBA POSIADAJĄCA ODPOWIEDNIE UPRAWNIENIA.

(GB) INSTALLATION MUST BE PERFORMED BY AN AUTHORIZED TECHNICIAN.

(RU) МОНТАЖ НУЖЕН БЫТЬ СОВЕРШЕН ЧЕРЕЗ ЛИЦО ИМЕЮЩЕ СООТВЕТСТВЕННЫЕ ПРАВА.

(UA) МОНТАЖ ПОВИННА ЗРОБИТИ ОСОБА, ЩО МАЄ ВІДПОВІДНІ УПОВНОВАЖЕННЯ.

(D) DIE MONTAGE VON EINER PERSONE, DIE UBER ERFORDRELICHE KENNTNISE VERFUGT GEMACHT WERDEN.

(F) LA MONTAGE DOIT FAIRE UNE PERSONNE QUI POSSEDER LES EXPERIENCES COMPETENTES.

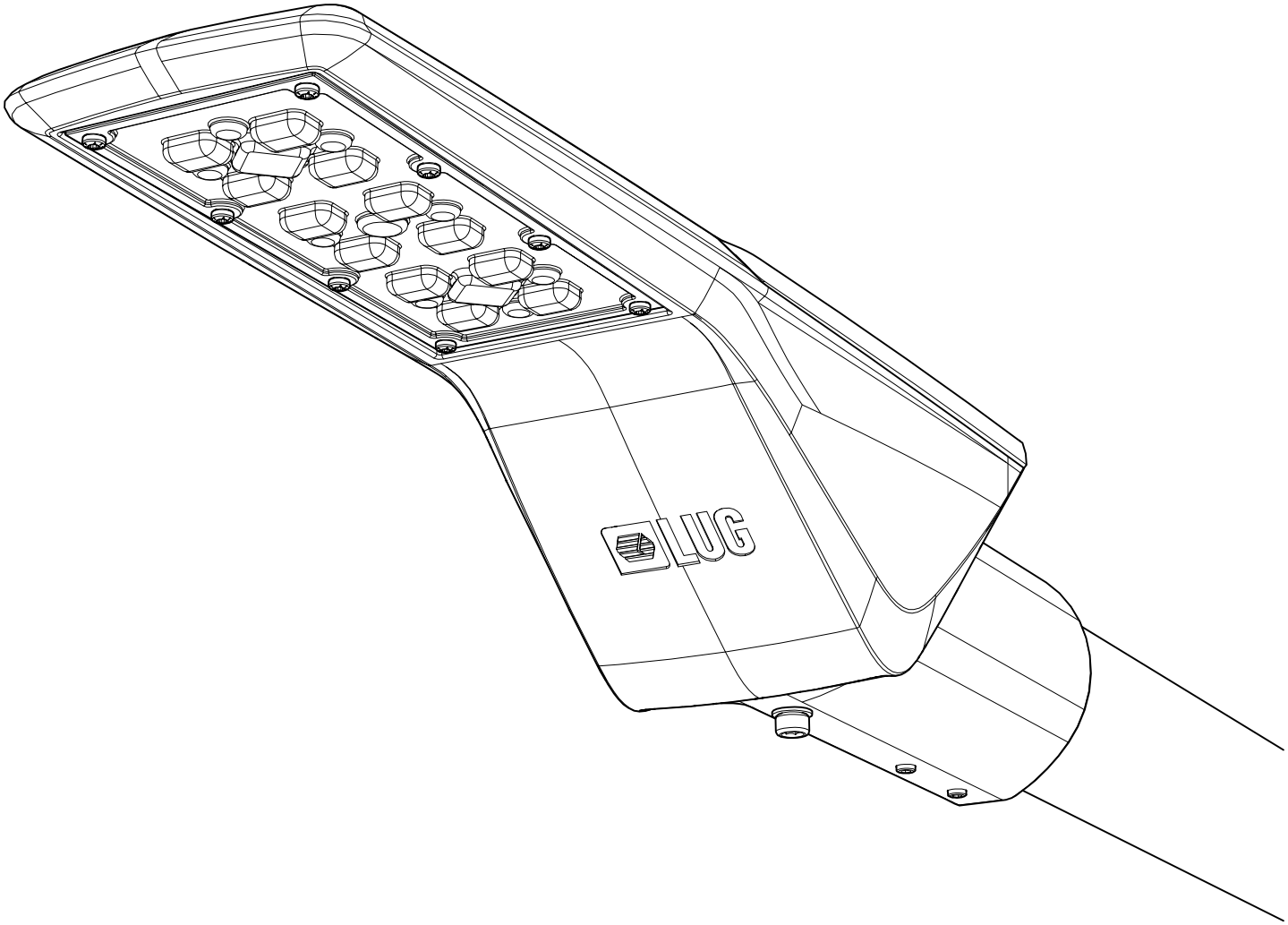

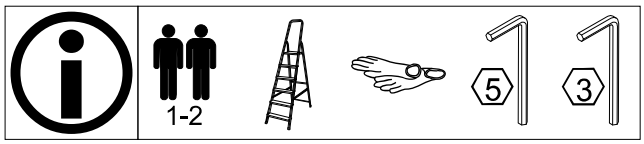

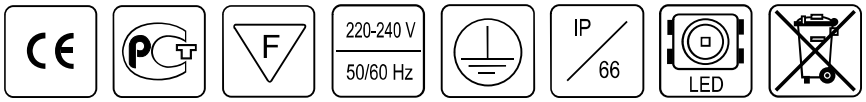

INSTRUCTION INDEX IA-1308

WYMIARY | DIMENSIONS | DIMENSIONS
DIMENSIONES | РАЗМЕРЫ | ABMESSUNGEN

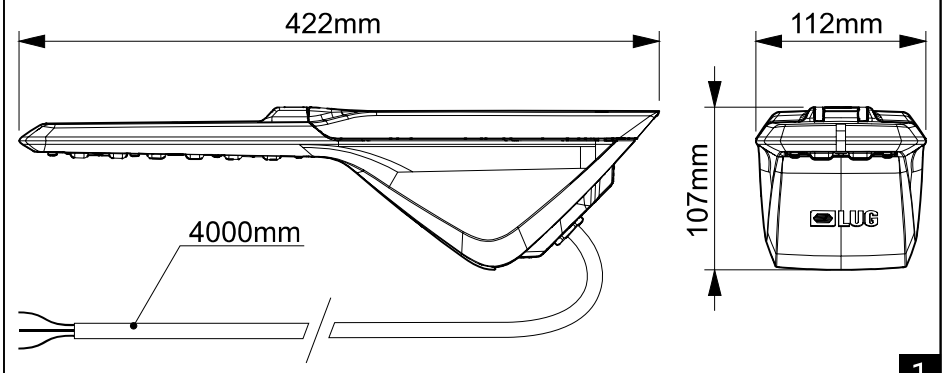

1

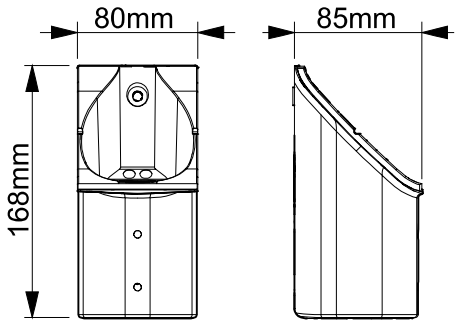

2

SPOSOBY MONTAŻU | INSTALLATION POSITIONS | DIFFÉRENTES POSSIBILITÉS DE MONTAGE
POSIÇÕES DE MONTAGEM | СПОСОБЫ МОНТАЖА | ANWENDUNGSBEREICH

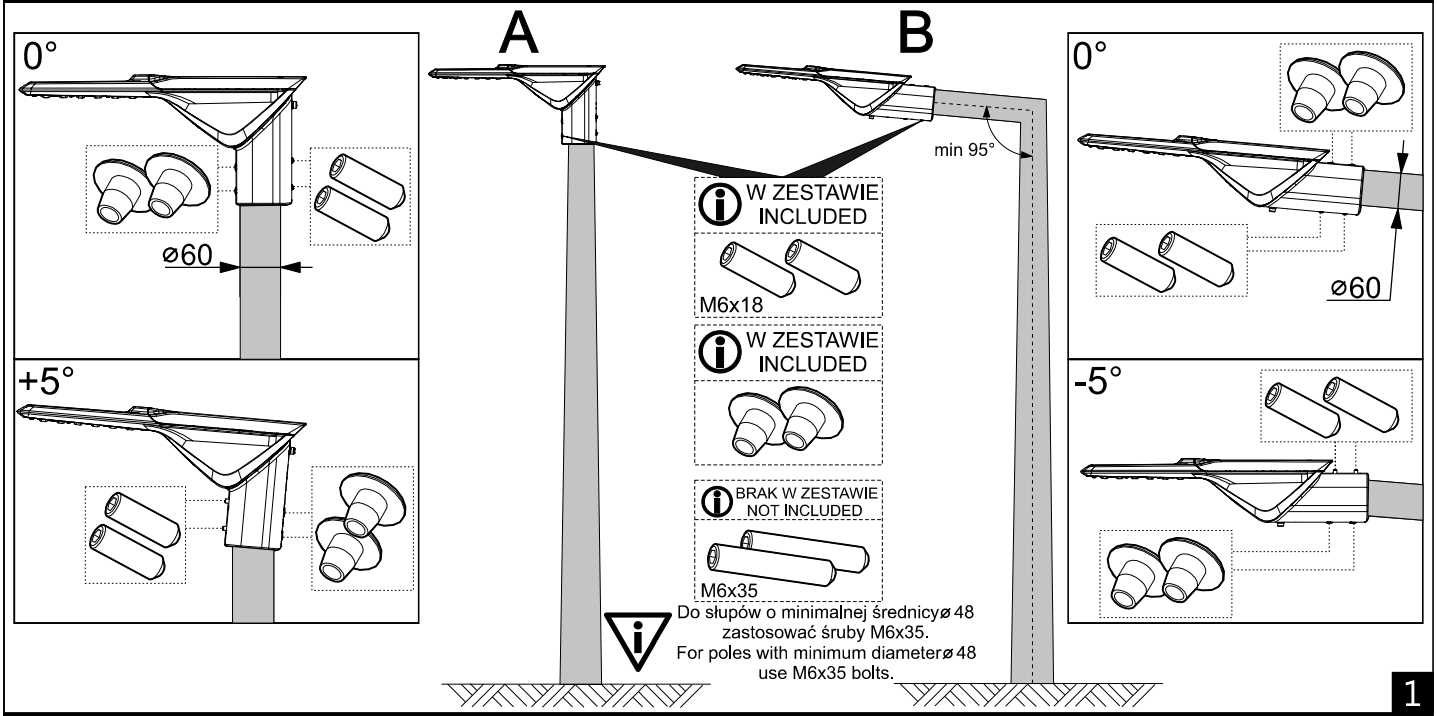

1

MONTAŻ | MONTAGE | MONTAGE | MONTAGEM | МОНТАЖ | MONTAGE

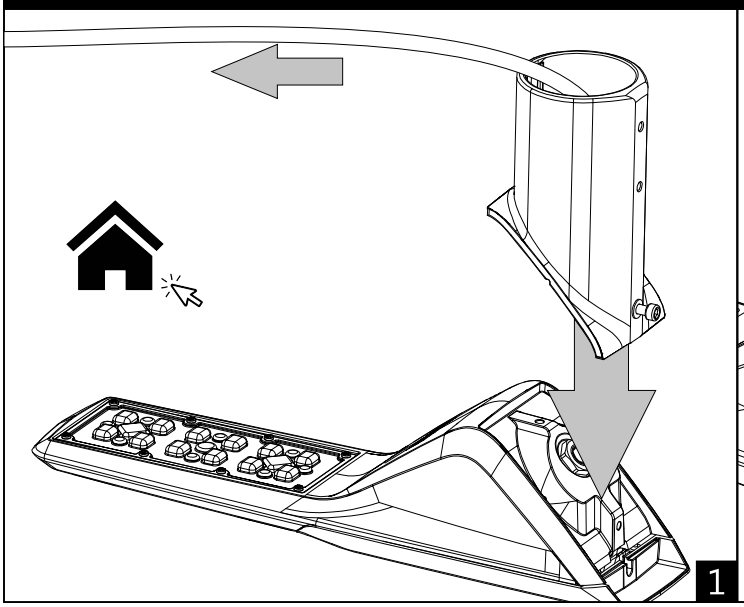

1

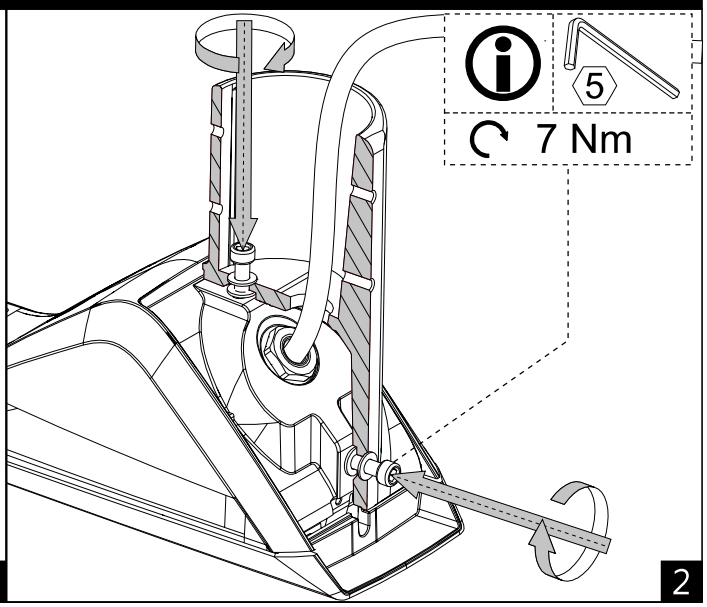

2

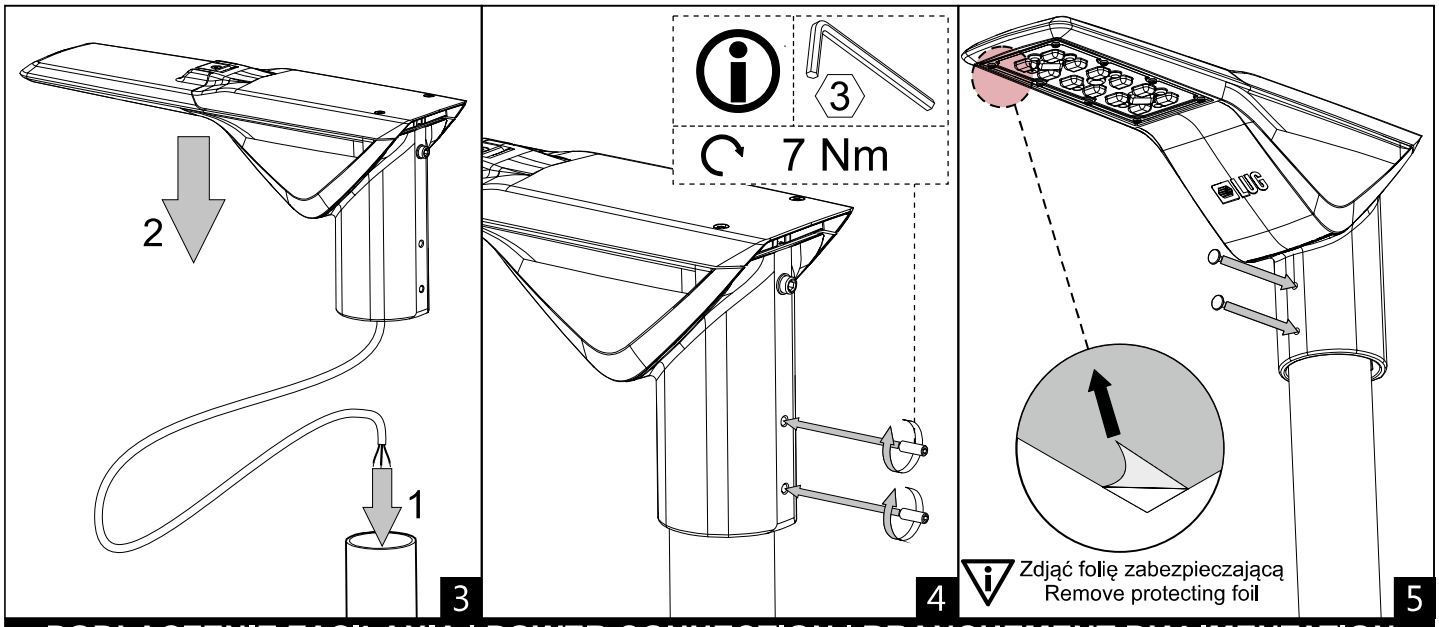

PODŁĄCZENIE ZASILANIA | POWER CONNECTION | BRANCHEMENT D'ALIMENTATION CONEXÃO DA ALIMENTAÇÃO | ПОДКЛЮЧЕНИЕ ПИТАНИЯ | STROMVERSORGUNG

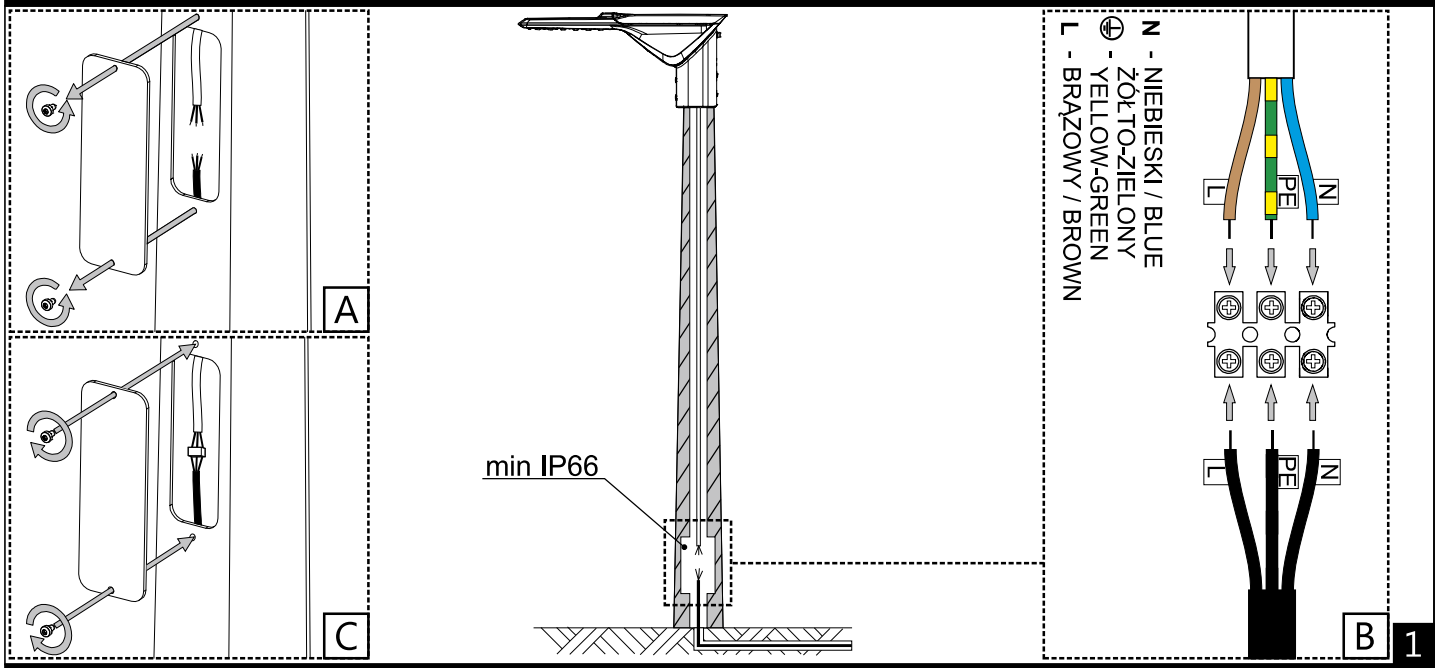

WAŻNE INFORMACJE | IMPORTANT INFORMATIONS | IMPORTANTES INFORMAÇÕES ÚTEIS | ВАЖНАЯ ИНФОРМАЦИЯ | WICHTIGE INFORMATIONEN

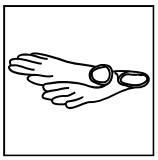

Podczas montażu oprawy oraz czynności konserwacyjnych zaleca się stosowanie rękawic ochronnych.
Use protective gloves during the montage.
Durant l'installation et l'entretien du luminaire il est recommande de mettre les gants de protection.
Use luvas de proteção durante a montagem.
При монтаже и обслуживании светильника рекомендуется использовать защитные перчатки.
Bei der montage bitte die mitgelieferten schutzhandschuhe verwenden.

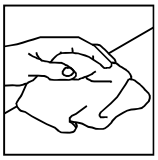

Kurz lub inne zabrudzenia należy usuwać za pomocą ściereczek z microfibry.
Remove the dirt & dust with microfiber wipes.
La poussiere et les autres saletes il faut enlever en utilisant un tissu en microfibre.
Remova a sujeira e poeira com microfibra limpa.
Пыль или другие загрязнения должны быть удалены салфеткой из микрофибры.
Staub und schmutz bitte mit einem microfasertuch entfernen.

Nie dotykać komponentów elektrycznych, wrażliwe na uszkodzenia esd.
Do not touch electrical appliances. Electrostatic sensitive device (esd).
Il est interdit de toucher les composants electriques, ils sont sensibles aux decharges electrostatiques.
Não toque os aparelhos elétricos. Dispositivo sensível eletrostático (dse).
Не трогать электрических компонентов, чувствительные к esd.
Die elektronischen komponenten wegen einer möglichen elektrostatischen aufladung nicht anfassen.

WAŻNE INFORMACJE | IMPORTANT INFORMATIONS | IMPORTANTES INFORMAÇÕES ÚTEIS | ВАЖНАЯ ИНФОРМАЦИЯ | WICHTIGE INFORMATIONEN

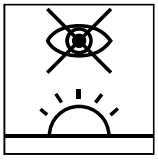

Unikać bezpośredniego patrzenia na źródła led.
Avoid direct looking at led source light.
Il faut eviter un regard direct sur les sources led.
Evite olhar direto para a fonte de luz led.
Не следует смотреть непосредственно на светодиодные источники света.
Den direkten augenkontakt in die led vermeiden.

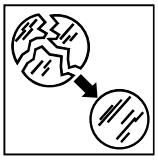

Wymienić stłuczoną szybę.
Replace broken glass.
Remplacement du vitre cassé.
Substituir o vidro quebrado.
Замена разбитого стекла.
Austausch zerbrochenes Glas.

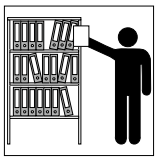

Niniejszą instrukcję należy zachować do przyszłego wykorzystania.
Keep this instruction leaflet for any further reference.
Conserver cette notice jusqu'à un emploi prochain.
Este manual deve ser mantido para futuro uso.
Настоящую инструкцию следует сохранить для будущего использования.
Das vorliegende Bedienungsanleitung für zukünftigen Bedarf aufbewahren.

AKCESORIA | ACCESSORIES | ACCESSOIRES | ACESSÓRIOS | АКСЕССУАРЫ | ZUBEHÖR

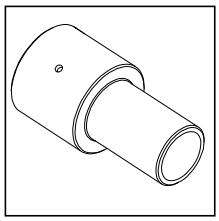

150170.00817
Reduktor 60/76mm
Reducer 60/76mm
Réducteur 60/76mm
Redutor 60/76mm
Редуктор 60/76mm
Minderer 60/76mm

LUG Light Factory Sp. z o.o.
65-127 Zielona Góra, ul. Gorzowska 11
e-mail: handlowy@lug.pl
tel. +48 68 411 72 68 | 69 | 70 | 71 | 79 |
fax +48 68 411 72 88 | 89

INFORMACJA KGO
W sprawie odbioru zużytych opraw prosimy kontaktować się
z Organizacją Odzysku Sprzętu Elektrycznego i Elektronicznego
BIOSYSTEM ELEKTRORECYCLING S.A.
30-556 Kraków ul.Wodna 4
tel. 012 29 666 25
KRS 0000256584
nr WEE E0000628S
www.bioelektro.pl, www.biosystem.pl
Biuro@bioelektro.pl

Firma LUG zastrzega sobie prawo do wprowadzania zmian konstrukcyjnych

INSTALLATION INSTRUCTION

Version 01/2019/001

TRAFFIK LED

INSTRUKCJA MONTAŻU | ИНСТРУКЦИЯ ПО МОНТЖАУ | MONTAGEANLEITUNG | INSTRUCTIONS DE MONTAGE | NÁVOD K MONTÁZI | SZERELÉSI UTASÍTÁSOK MONTERINGSVEJLEDNING | INSTRUÇÕES DE MONTAGEM | MONTERINGSVEJLEDNING | INSTRUCCIONES DE MONTAJE | KOKOONPANO - JA KIINNITYSOHJEET MONTAGE INSTRUKTIE | INSTRUZIONI DI MONTAGGIO | ІНСТРУКЦІЯ З МОНТАЖУ | MONTAJ YÖNERGESI | تعليمات التركيب

PL MONTAŻU POWINNA DOKONAĆ OSOBA POSIADAJĄCA ODPOWIEDNIE UPRAWNIENIA.

GB INSTALLATION MUST BE PERFORMED BY AN AUTHORIZED TECHNICIAN.

FR LA MONTAGE DOIT FAIRE UNE PERSONNE QUI POSSEDER LES EXPERIENCES COMPETENTES.

BR/PT A INSTALAÇÃO TEM QUE SER FEITA POR UM TÉCNICO AUTORIZADO.

RU МОНТАЖ ДОЛЖЕН БЫТЬ ВЫПОЛНЕН КВАЛИФИЦИРОВАННЫМ СПЕЦИАЛИСТОМ

DE DIE MONTAGE MUSS VON EINER PERSON MIT ERFORDERLICHEN KENNTNISSEN DURCHGEFÜHRT WERDEN.

عر يجب أن يتم التركيب من قبل فني معتمد

UA МОНТАЖ МАЄ ЗДІЙСНЮВАТИ КВАЛІФІКОВАНИЙ СПЕЦІАЛІСТ

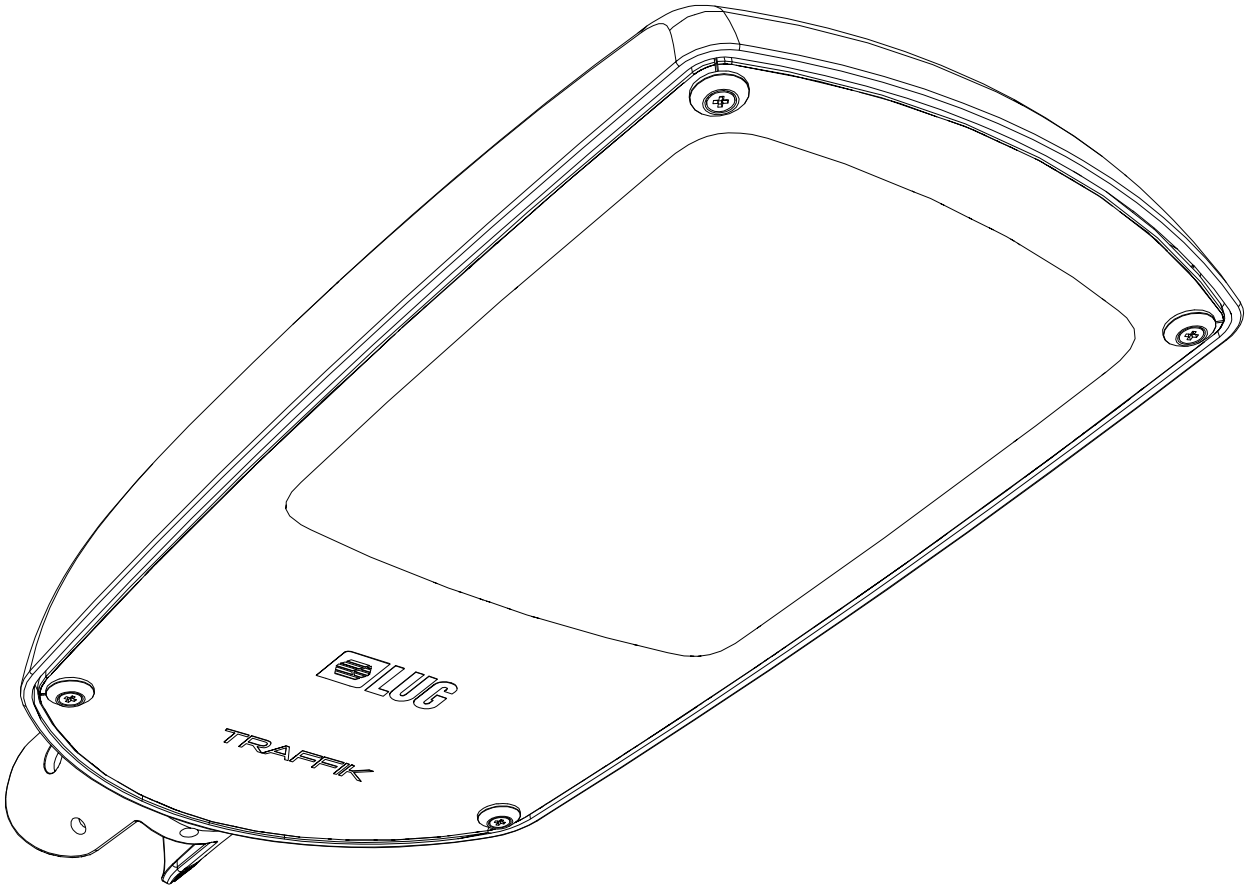

220-240 V 50/60 Hz

IP 66

LED

INSTRUCTION INDEX IA-1721

WYMIARY | DIMENSIONS | DIMENSIONS | DIMENSIONES | РАЗМЕРЫ ABMESSUNGEN | РОЗМІРИ | الأبعاد

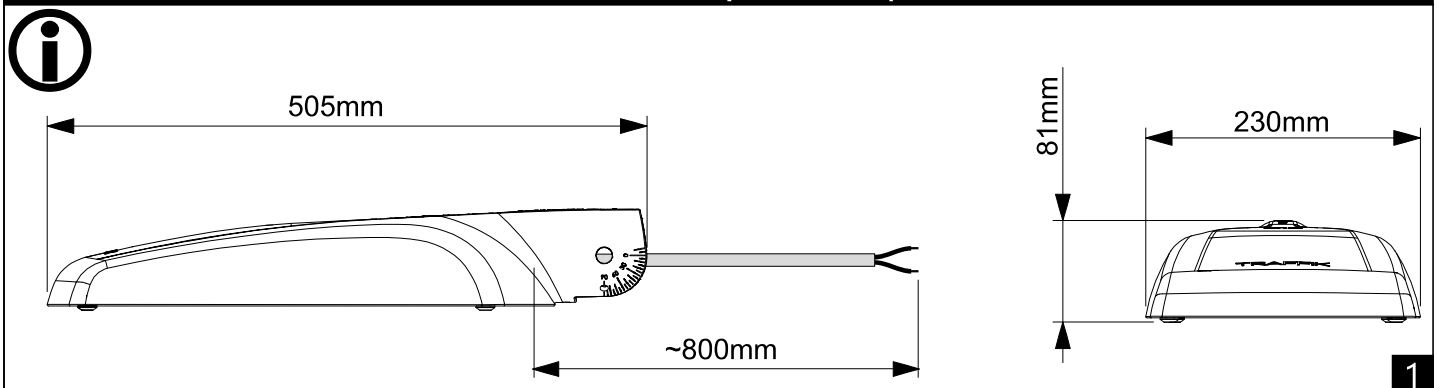

1

PODŁĄCZENIE ZASILANIA | POWER CONNECTION | BRANCHEMENT D'ALIMENTATION CONEXÃO DA ALIMENTAÇÃO | ПОДКЛЮЧЕНИЕ ПИТАНИЯ | STROMVERSORGUNG ПІДКЛЮЧЕННЯ ЖИВЛЕННЯ | توصيلة الطاقة

WERSJA ON/OFF | ON/OFF VERSION | ON/OFF ВЕРСІЯ | نسخة تشغيل ايقاف

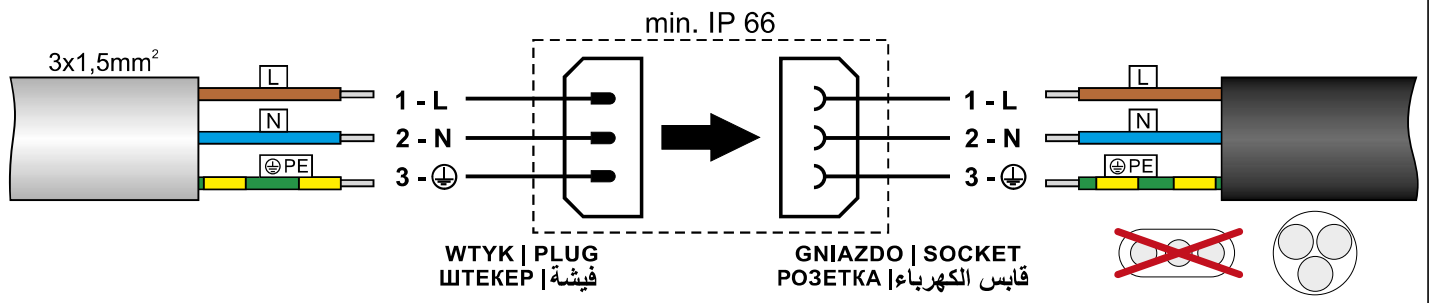

L - brązowy | brown | коричневий | بني
N - niebieski | blue | синій | أزرق
PE - żółto-zielony | yellow-green | жовто-зелений | أصفر أخضر

1a

WERSJA DALI | DALI VERSION | DALI ВЕРСІЯ | نسخة دالي

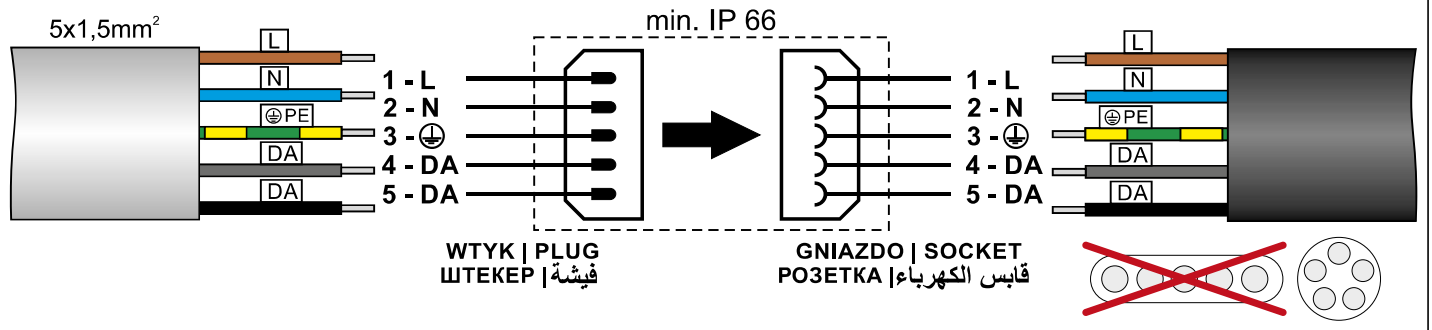

L - brązowy | brown | коричневий | بني
N - niebieski | blue | синій | أزرق
PE - żółto-zielony | yellow-green | жовто-зелений | أصفر أخضر
DA - szary | gray | сірий | رمادي
DA - czarny | black | чорний | أسود

1b

WERSJA ON/OFF | ON/OFF VERSION | ON/OFF ВЕРСІЯ | نسخة تشغيل ايقاف

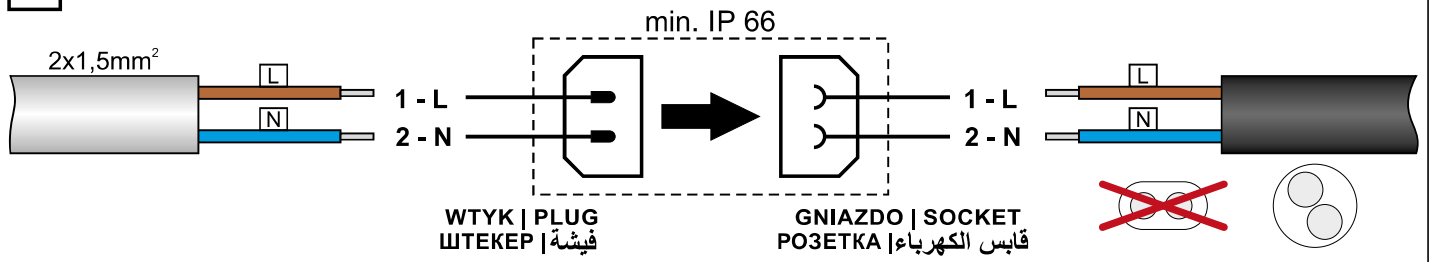

L - brązowy | brown | коричневий | بني
N - niebieski | blue | синій | أزرق

1c

WERSJA DALI | DALI VERSION | DALI ВЕРСІЯ | نسخة دالي

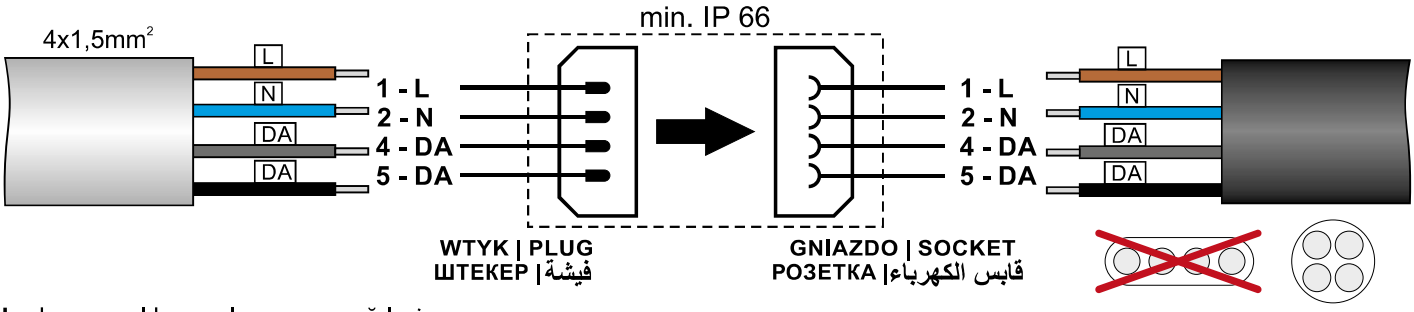

L - brązowy | brown | коричневий | بني
N - niebieski | blue | синій | أزرق
DA - szary | gray | сірий | رمادي
DA - czarny | black | чорний | أسود

1d

MONTAŻ | MONTAGE | MONTAGE | MONTAGEM | МОНТАЖ | MONTAGE | МОНТАЖ | التثبيت

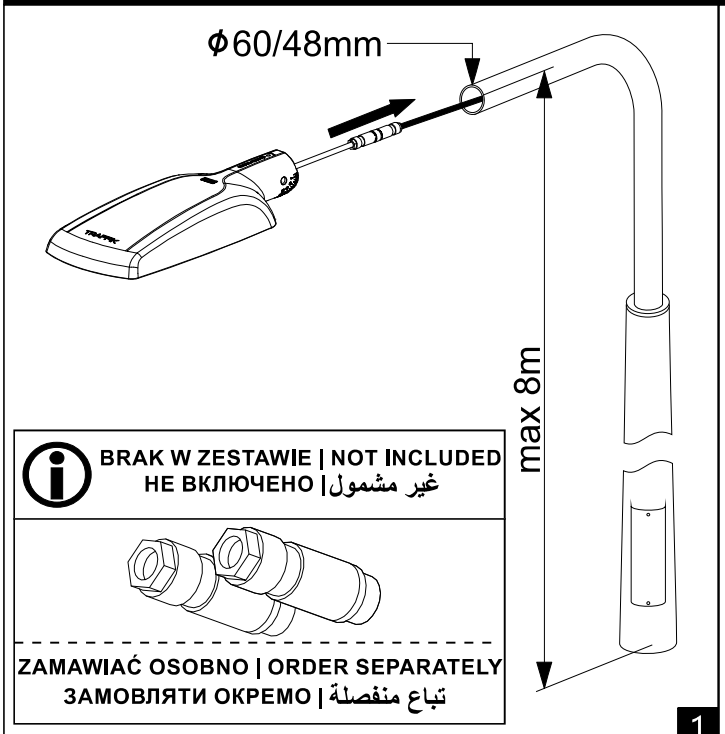

1

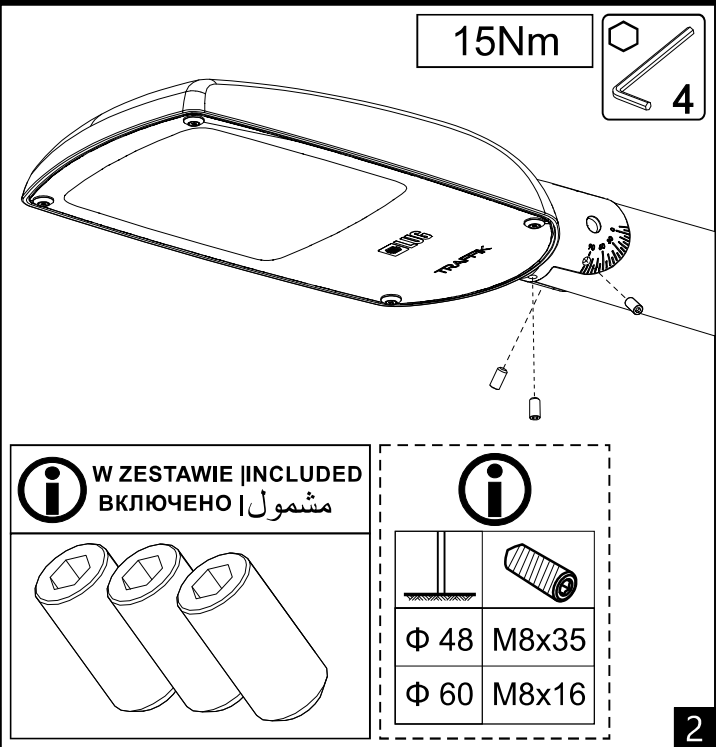

2

WAŻNE INFORMACJE | IMPORTANT INFORMATIONS | IMPORTANTES | INFORMAÇÕES ÚTEIS ВАЖНАЯ ИНФОРМАЦИЯ | WICHTIGE INFORMATIONEN | ВАЖЛИВА ІНФОРМАЦІЯ | معلومات مهمة

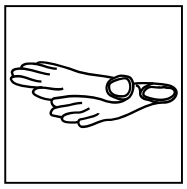

Podczas montażu oprawy oraz czynności konserwacyjnych zaleca się stosowanie rękawic ochronnych.
Use protective gloves during the montage.
Durant l'installation et l'entretien du luminaire il est recommande de mettre les gants de protection.
Use luvas de proteção durante a montagem.
При монтаже и обслуживании светильника рекомендуется использовать защитные перчатки.
Bei der montage bitte die mitgelieferten schutzhandschuhe verwenden.
Під час монтажу використовувати захисні рукавички.
استخدم قفازات واقية أثناء التركيب

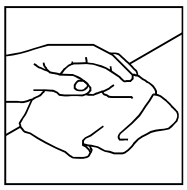

Kurz lub inne zabrudzenia należy usuwać za pomocą ściereczek z microfibry.
Remove the dirt & dust with microfiber wipes.
La poussiere et les autres saletes il faut enlever en utilisant un tissu en microfibre.
Remova a sujeira e poeira com microfibra limpa.
Пыль или другие загрязнения должны быть удалены салфеткой из микрофибры.
Staub und schmutz bitte mit einem microfasertuch entfernen.
Видаляти бруд та пил мікрофібровими серветками
أزل الأوساخ و الغبار بواسطة مماسح مصنعة من الميكروفيبر

1

Nie dotykać komponentów elektrycznych, wrażliwe na uszkodzenia esd.
Do not touch electrical appliances. Electrostatic sensitive device (esd).
Il est interdit de toucher les composants electriques, ils sont sensibles aux decharges electrostatiques.
Não toque os aparelhos elétricos. Dispositivo sensível eletrostático (dse).
Не трогать электрических компонентов, чувствительные к esd.
Die elektronischen komponenten wegen einer möglichen elektrostatischen aufladung nicht anfassen.
Не дотикатися електричних компонентів, чутливе до статичної електрики.
لا تلمس الأجهزة الكهربائية. جهاز حساس للكهرباء السكونية

Unikać bezpośredniego patrzenia na źródła led.
Avoid direct looking at led source light.
Il faut eviter un regard direct sur les sources led.
Evite olhar direto para a fonte de luz led.
Не следует смотреть непосредственно на светодиодные источники света.
Den direkten augenkontakt in die led vermeiden.
Не дивитися безпосередньо на джерела світла.
تجنب النظر المباشر في مصدر ضوء ليد.

Wymienić stłuczoną szybę.
Replace broken glass.
Remplacement du vitre cassé.
Substituir o vidro quebrado.
Замена разбитого стекла.
Austausch zerbrochenes Glas.
Замінити розбите скло.
استبدل الزجاج المكسور

Niniejszą instrukcję należy zachować do przyszłego wykorzystania.
Keep this instruction leaflet for any further reference.
Conserver cette notice jusqu'à un emploi prochain.
Este manual deve ser mantido para futuro uso.
Настоящую инструкцию следует сохранить для будущего использования.
Das vorliegende Bedienungsanleitung für zukünftigen Bedarf aufbewahren.
Дану інструкцію слід зберігти до наступного використання.
احتفظ بنشرة التعليمات هذه لأي مرجع إضافي.

2

PL: Źródło światła zastosowane w tej oprawie oświetleniowej powinno być wymieniane wyłącznie przez producenta lub jego przedstawiciela serwisowego, lub podobnie wykwalifikowaną osobę.
Ostrzeżenie, ryzyko porażenia prądem elektrycznym.

EN: The light source contained in this luminaire shall only be replaced by the manufacturer or his service agent or a similar qualified person.
Caution, risk of electric shock.

UA: Джерело світла, що використовується у цьому світильнику, може бути замінено тільки виробником, його сервісним агентом або кваліфікованим фахівцем .
Обережно, небезпека ураження електричним струмом.

عر: مصدر الضوء الموجود في وحدة الإنارة هذه يجب استبداله من المصنِّع أو وكيل الخدمة أو شخص مؤهل مماثل.
احذر، خطر حدوث صدمة كهربائية.

3

LUG Light Factory Sp. z o.o.
65-127 Zielona Góra, ul. Gorzowska 11
e-mail: handlowy@lug.pl
tel. +48 68 411 72 68 | 69 | 70 | 71 | 79 |
fax +48 68 411 72 88 | 89

INFORMACJA KGO
W sprawie odbioru zużytych opraw prosimy kontaktować się
z Organizacją Odzysku Sprzętu Elektrycznego i Elektronicznego
BIOSYSTEM ELEKTRORECYCLING S.A.
30-556 Kraków ul.Wodna 4
tel. 012 29 666 25
KRS 0000256584
nr WEE E0000628S
www.bioelektro.pl, www.biosystem.pl
Biuro@bioelektro.pl

Firma LUG zastrzega sobie prawo do wprowadzania zmian konstrukcyjnych

INSTALLATION INSTRUCTION

Version 10/2020/001

ARTERA LED

INSTRUKCJA MONTAŻU | ИНСТРУКЦИЯ ПО МОНТЖАУ | MONTAGEANLEITUNG | INSTRUCTIONS DE MONTAGE | NÁVOD K MONTÁZI | SZERELÉSI UTASÍTÁSOK
MONTERINGSVEJLEDNING | INSTRUÇÕES DE MONTAGEM | MONTERINGSVEJLEDNING | INSTRUCCIONES DE MONTAJE | KOKOONPANO - JA KIINNITYSOHJEET
MONTAGE INSTRUKTIE | INSTRUZIONI DI MONTAGGIO | ІНСТРУКЦІЯ З МОНТАЖУ | MONTAJ YÖNERGESI | تعليمات التركيب

PL MONTAŻU POWINNA DOKONAĆ OSOBA POSIADAJĄCA ODPOWIEDNIE UPRAWNIENIA.

GB INSTALLATION MUST BE PERFORMED BY AN AUTHORIZED TECHNICIAN.

FR LA MONTAGE DOIT FAIRE UNE PERSONNE QUI POSSEDER LES EXPERIENCES COMPETENTES.

BR/PT A INSTALAÇÃO TEM QUE SER FEITA POR UM TÉCNICO AUTORIZADO.

RU МОНТАЖ ДОЛЖЕН БЫТЬ ВЫПОЛНЕН КВАЛИФИЦИРОВАННЫМ СПЕЦИАЛИСТОМ

DE DIE MONTAGE MUSS VON EINER PERSON MIT ERFORDERLICHEN KENNTNISSEN DURCHGEFÜHRT WERDEN.

عر يجب أن يتم التركيب من قبل فني معتمد

UA МОНТАЖ МАЄ ЗДІЙСНЮВАТИ КВАЛІФІКОВАНИЙ СПЕЦІАЛІСТ

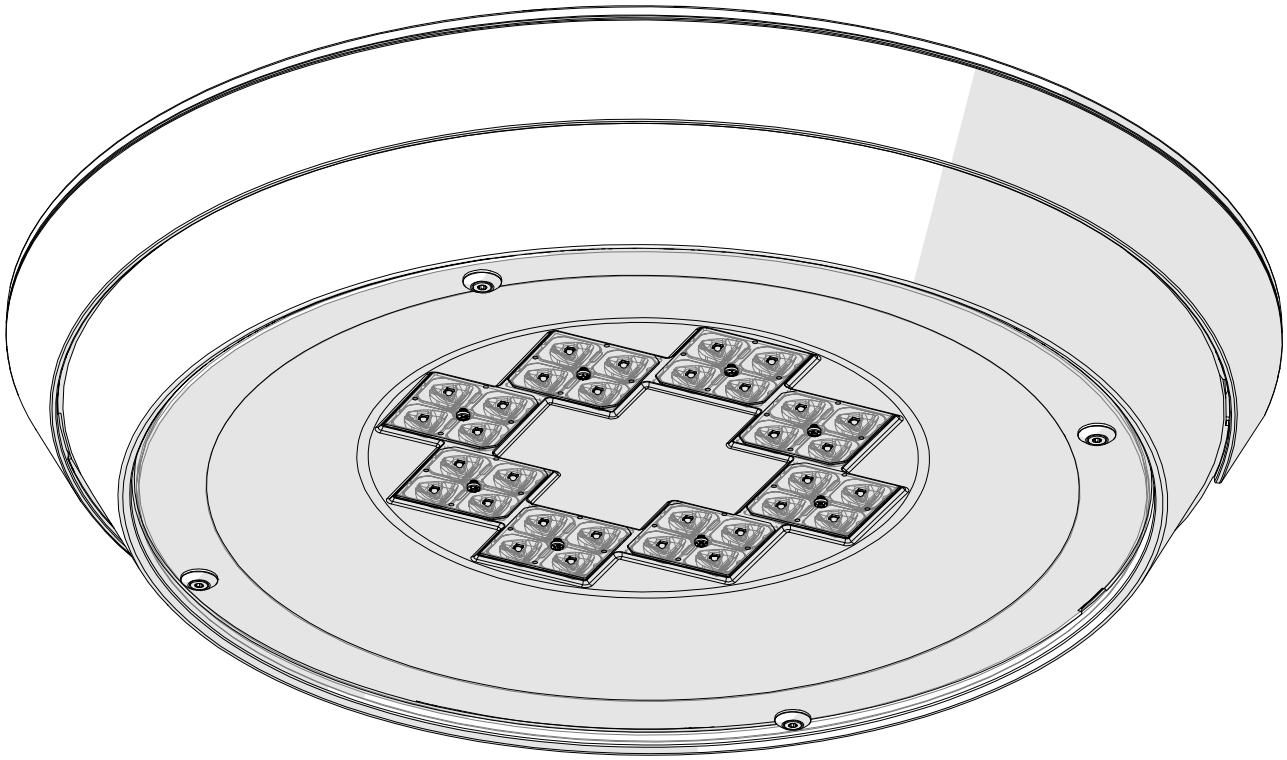

220-240 V 50/60 Hz | IP 66 | LED

WYMIARY | DIMENSIONS | DIMENSIONS | DIMENSIONES | РАЗМЕРЫ ABMESSUNGEN | РОЗМІРИ | الأبعاد

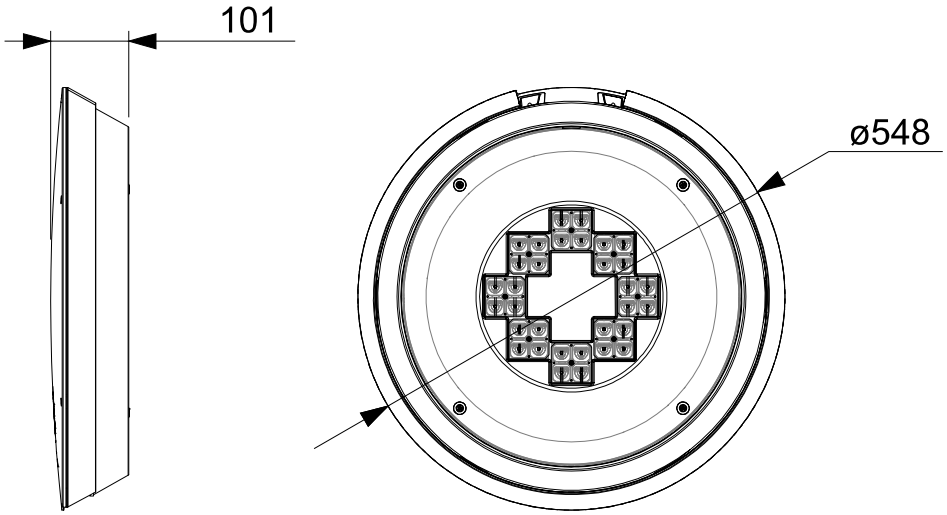

1

SPOSOBY MONTAŻU | INSTALLATION POSITIONS | DIFFÉRENTES POSSIBILITÉS DE MONTAGE POSIÇÕES DE MONTAGEM | СПОСОБЫ МОНТАЖА | ANWENDUNGSBEREICH СПОСОБИ МОНТАЖУ | مواقع التركيب

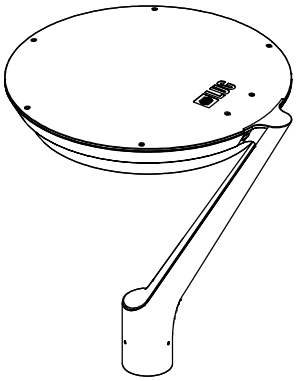

150172.01116
150175.01128

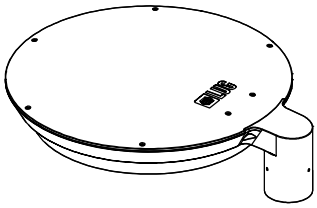

150172.01117
150175.01129

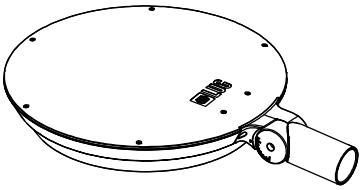

150172.01118
150175.01130

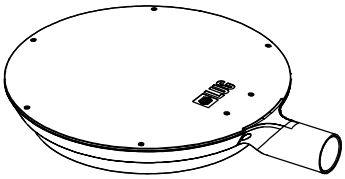

150172.01119
150175.01131

1

PODŁĄCZENIE ZASILANIA | POWER CONNECTION | BRANCHEMENT D'ALIMENTATION CONEXÃO DA ALIMENTAÇÃO | ПОДКЛЮЧЕНИЕ ПИТАНИЯ | STROMVERSORGUNG ПІДКЛЮЧЕННЯ ЖИВЛЕННЯ | توصيلة الطاقة

Wersja ON/OFF | ON/OFF VERSION
ON/OFF версія | النسخة الأساسية

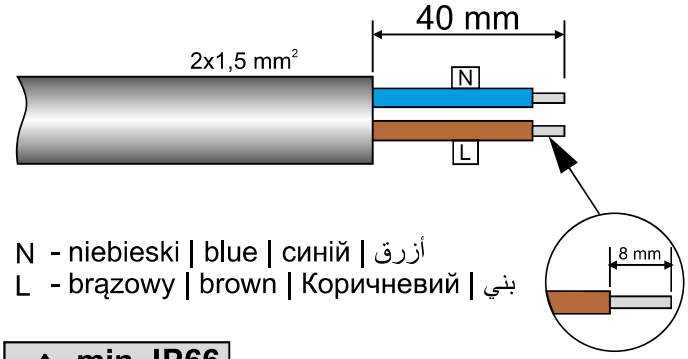

N - niebieski | blue | синій | أزرق
L - brązowy | brown | Коричневий | بني

min. IP66
IA-1985

Wersja DALI | DALI VERSION
DALI версія | نسخة دالي

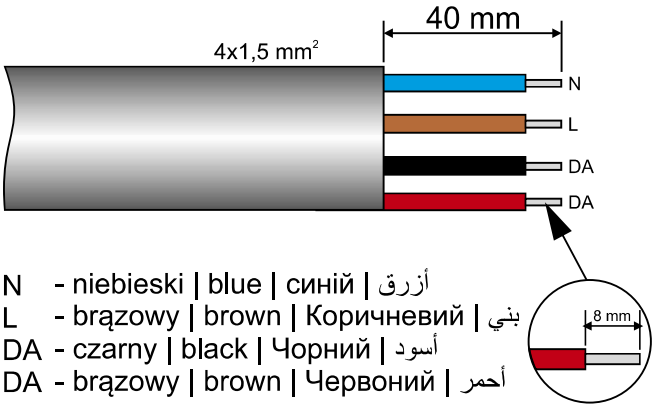

N - niebieski | blue | синій | أزرق
L - brązowy | brown | Коричневий | بني
DA - czarny | black | Чорний | أسود
DA - brązowy | brown | Червоний | أحمر

1

WAŻNE INFORMACJE | IMPORTANT INFORMATIONS | IMPORTANTES | INFORMAÇÕES ÚTEIS ВАЖНАЯ ИНФОРМАЦИЯ | WICHTIGE INFORMATIONEN | ВАЖЛИВА ІНФОРМАЦІЯ | معلومات مهمة

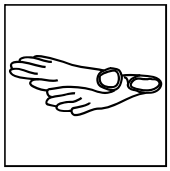

Podczas montażu oprawy oraz czynności konserwacyjnych zaleca się stosowanie rękawic ochronnych.
Use protective gloves during the montage.
Durant l'installation et l'entretien du luminaire il est recommande de mettre les gants de protection.
Use luvas de proteção durante a montagem.
При монтаже и обслуживании светильника рекомендуется использовать защитные перчатки.
Bei der montage bitte die mitgelieferten schutzhandschuhe verwenden.
Під час монтажу використовувати захисні рукавички.
استخدم قفازات واقية أثناء التركيب

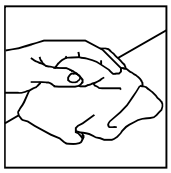

Kurz lub inne zabrudzenia należy usuwać za pomocą ściereczek z microfibry.
Remove the dirt & dust with microfiber wipes.
La poussiere et les autres saletes il faut enlever en utilisant un tissu en microfibre.
Remova a sujeira e poeira com microfibra limpa.
Пыль или другие загрязнения должны быть удалены салфеткой из микрофибры.
Staub und schmutz bitte mit einem microfasertuch entfernen.
Видаляти бруд та пил мікрофібровими серветками
أزل الأوساخ و الغبار بواسطة مماسح مصنعة من الميكروفيبر

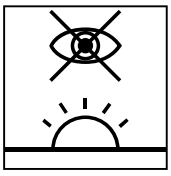

Unikać bezpośredniego patrzenia na źródła led.
Avoid direct looking at led source light.
Il faut eviter un regard direct sur les sources led.
Evite olhar direto para a fonte de luz led.
Не следует смотреть непосредственно на светодиодные источники света.
Den direkten augenkontakt in die led vermeiden.
Не дивитися безпосередньо на джерела світла.
تجنب النظر المباشر في مصدر ضوء ليد.

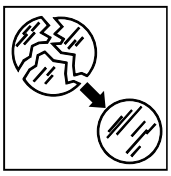

Wymienić stłuczoną szybę.
Replace broken glass.
Remplacement du vitre cassé.
Substituir o vidro quebrado.
Замена разбитого стекла.
Austausch zerbrochenes Glas.
Замінити розбите скло.
استبدل الزجاج المكسور

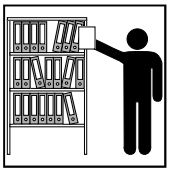

Niniejszą instrukcję należy zachować do przyszłego wykorzystania.
Keep this instruction leaflet for any further reference.
Conserver cette notice jusqu'à un emploi prochain.
Este manual deve ser mantido para futuro uso.
Настоящую инструкцию следует сохранить для будущего использования.
Das vorliegende Bedienungsanleitung für zukünftigen Bedarf aufbewahren.
Дану інструкцію слід зберігти до наступного використання.
احتفظ بنشرة التعليمات هذه لأي مرجع إضافي.

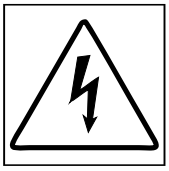

Ostrzeżenie, ryzyko porażenia prądem elektrycznym!
Caution, risk of electric shock!
Attention, risque de choc electrique!
Cuidadoso, risco de choque eletrico!
Осторожно, опасность поражения электрическим током!
Achtung, Gefahr einer Stormschlags!
Обережно, небезпека ураження електричним струмом!
احذر، خطر حدوث صدمة كهربائية!

PL: Źródło światła zastosowane w tej oprawie oświetleniowej powinno być wymieniane wyłącznie przez producenta lub jego przedstawiciela serwisowego, lub podobnie wykwalifikowaną osobę. Ostrzeżenie, ryzyko porażenia prądem elektrycznym.

EN: The light source contained in this luminaire shall only be replaced by the manufacturer or his service agent or a similar qualified person. Caution, risk of electric shock.

FR: La source lumineuse utilisée dans ce luminaire doit être changée uniquement par le fabriquant, par son représentant techique ou une personne qualifiée . Avertissement, risque de choc électrique.

BR/PT: A fonte de luz contida nesta luminária deve ser substituída apenas pelo fabricante ou seu pessoal de serviço ou pelo pessoal qualificado semelhante. Cuidado, risco de choque elétrico.

RU: Источник света, используемый в этом светильнике, может быть заменено только производителем, его сервисным агентом или квалифицированным специалистом. Осторожно: опасность поражения электрическим током.

DE: Die Lichtquelle, die bei dieser Leuchte verwendet wurde darf nur von dem Hersteller, seinem Servicevertreter oder einer qualifizierten Person ausgetauscht werden.Warnung, Stromschlaggefahr.

UA: Джерело світла, що використовується у цьому світильнику, може бути замінено тільки виробником, його сервісним агентом або кваліфікованим фахівцем. Обережно, небезпека ураження електричним струмом.

عر: مصدر الضوء الموجود في وحدة الإنارة هذه يجب استبداله من المصنِّع أو وكيل الخدمة أو شخص مؤهل مماثل.
احذر، خطر حدوث صدمة كهربائية

PL: Kostka zaciskowa nie jest dostarczana. Instalacja musi być wykonana przez osobę wykwalifikowaną.

EN: Terminal block not included. Installation must be performed by a qualified person.

FR: Bornier électrique non inclus. L'installation doit être effectuée par une personne qualifiée.

BR/PT: O bloco de terminais elétrico não é fornecido. A instalação deve ser realizada por uma pessoa qualificada.

RU: Клеммная колодка не поставляется. Монтаж должен быть выполнен квалифицированным специалистом.

DE: Die Lüsterklemme wurde nicht geliefert. Die Installation muss von einer qualifizierten person durchgeführt werden.

UA: Клемна колодка не поставляється. Монтаж має здійснювати кваліфікований спеціаліст.

عر: غير متضمن مصدالطرف.التركيب يجب ان يتم عن طريق شخص مؤهل.

PL: Przewód zasilający w przypadku uszkodzenia powinien być wymieniony wyłącznie przez producenta lub jego przedstawiciela serwisowego.

EN: In case of damage the power cable should be replaced exclusively by the manufacturer or his service representative.

FR: En cas de dommage, le câble d'alimentation doit être changé uniquement le fabriquant ou par son représentant techique

BR/PT: Em caso de dano no cabo de alimentação, este deve ser substituído exclusivamente pelo fabricante ou seu pessoal de serviço.

RU: В случае повреждения кабель питания должен быть заменен только производителем или его сервисным агентом.

DE: Das Netzkabel sollte im Falle einer Beschädigung nur von dem Hersteller oder seinem Servicevertreter ausgetauscht werden.

UA: У разі пошкодження кабель живлення повинен бути замінений тільки виробником або його сервісним агентом.

عر: في حالة حدوث ضرر ، يجب استبدال كابل الطاقة بشكل حصري من قبل الشركة المصنعة أو ممثل خدمته.

LUG Light Factory Sp. z o.o.
65-127 Zielona Góra, ul. Gorzowska 11
e-mail: handlowy@lug.com.pl
tel. +48 68 411 72 68 | 69 | 70 | 71 | 79 |
fax +48 68 411 72 88 | 89

INFORMACJA KGO
W sprawie odbioru zużytych opraw prosimy kontaktować się z Organizacją Odzysku Sprzętu Elektrycznego i Elektronicznego
ELEKTROEKO ORGANIZACJA ODZYSKU SPRZĘTU ELEKTRYCZNEGO I ELEKTRONICZNEGO SA
02-457 Warszawa ul. Łopuszańska 95
tel. 22 375 92 60
KRS: 0000256581
nr BDO 000005953
http://www.biosystem.pl
elektroeko@elektroeko.pl

Firma LUG zastrzega sobie prawo do wprowadzania zmian konstrukcyjnych